HIKVISION

AX Hybrid

Quick Start Guide

ENGLISH

Diagram References

1 Appearance

Indicators

① AC Power	Power On	Power Off	
② Status	System Fault	No Fault	
③ Link	Panel is added to Hik-connect account	Panel is not added to Hik-connect account	
④ Arm/Disarm	Armed	Disarmed	
⑤ Alarm	Alarm Occurred	Device Tampered	No Alarm

Components

⑥ Lock Nut	⑩ Reset Button		
⑦ Power Interface	⑪ Battery Connector		
⑧ Wiring Terminal	⑫ TAMPER Switch		
⑨ Network Interface	⑬ AP&STA Switch		

Note: Remove the rear cover, and some of the components and interfaces are on the rear panel.

2 Wiring and Installation

1-2. Install the control panel.
3. Fix the SIM card module (sold separately) and connect the antenna.
4. Fix the telephone module (sold separately).
5. Wire the cables.

Note: Power down the control panel before wiring accessories and peripherals.

❶ Telephone Module Wiring
❷ Peripherals Wiring
1. Alarm Input Wiring
   a. NC Detector
   b. NO Detector
   c. Unoccupied Zone
   d. Tamper-proof
   e. Dual-Zone Series Connection
   f. Dual-Zone Parallel Connection
2. Alarm Output Wiring
3. RS-485 Wiring: Wireless Receiver , keypad, etc,.
❸ Network Wiring
❹ Power Supply Wiring
6. Close the case of the control panel.
★ TAMPER Screw
It is compulsory to secure the TAMPER screw.

3 Set Up

For more activation methods ,refer to the User Manual.

Set up via Web Client

Defacult IP Address:
Mobile broswer(AP mode):192.168.8.1
Network cable connection: 192.0.0.64

1. Enter the device IP address in the web browser.
2. Create a password for admin account to activate the device.

Reset:
After the device is started, hold the reset button for 10 seconds to reset the device.

Specification

Model		DS-PHA20-P DS-PHA64-P	DS-PHA20-W2P DS-PHA64-W4P
Device connection	Detector	UP to 16/56 (4/8 on-board, 16/56 wired/wireless)	
	Relay output	Up to 64 (2/4 on-board, 18/60 wired/wireless)	
	RS-485 wireless receiver	Up to 7	
	Sounder	1 wired sounders (on-board connection)	
	Keyfob	8	
Alarm input	Area	4 (DS-PHA20); 8 (DS-PHA64)	
Function	Notification	SMS&Phone call (with 3G/4G/GPRS module)	
	Network camera	N/A	2 (DS-PHA20) 4 (DS-PHA64)
Protocol	Protocol	ISAPI, DC09, ISUP, CSV-IP, EZVIZ	
Network	Wired network	10M/100M Ethernet	
	Cellular network	Support(with 3G/4G/GPRS module)	
Wi-Fi/AP	Standard	N/A	802.11b/g/n
User	User	Installer: 1; Administrator: 1; Maintenance:1 Operator: 13 (DS-PHA20), 45 (DS-PHA64)	
	Tag/Card	12	
Others	Operation temperatue	–10 °C to 55 °C (-4 °F to 122 °F)	
	Operation humidity	10% to 90% (No condensing)	
	Dimension (W × H × D)	Plastic Case: 220 mm (8.6") × 152 mm (6.0") × 31.5 mm (1.2")	
	Weight	0.8 kg	0.8 kg

Note:
The 868 Mhz wireless sounder can be enrolled to the hybrid control panel via the wireless receiver that is at the address of 9.

⚠ Mains supply cables need to meet IEC 60332 or UL certification.
AUX+ output interface: DC12 V, 1000 mA.
BELL+ output interface: DC12 V, 200 mA.
flame class of shell 5VB.

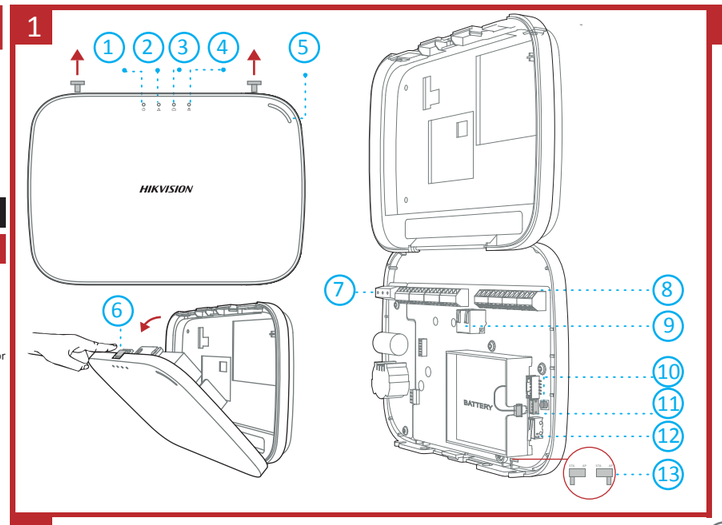

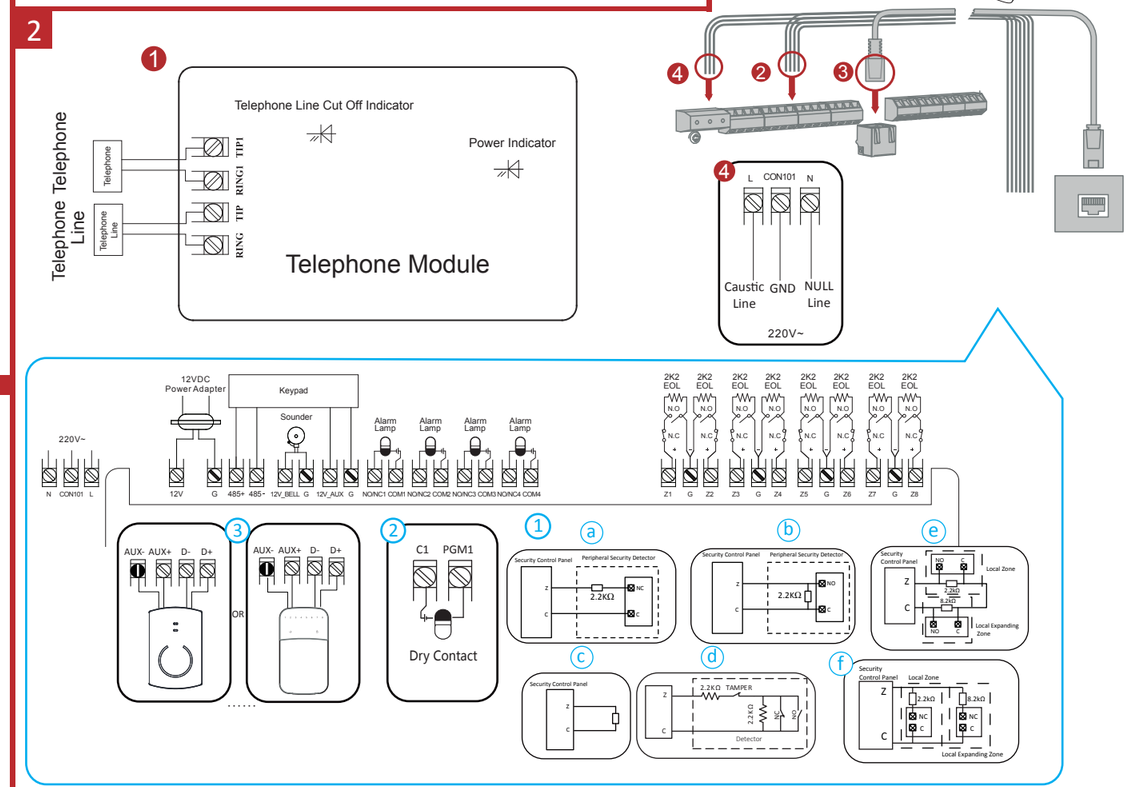

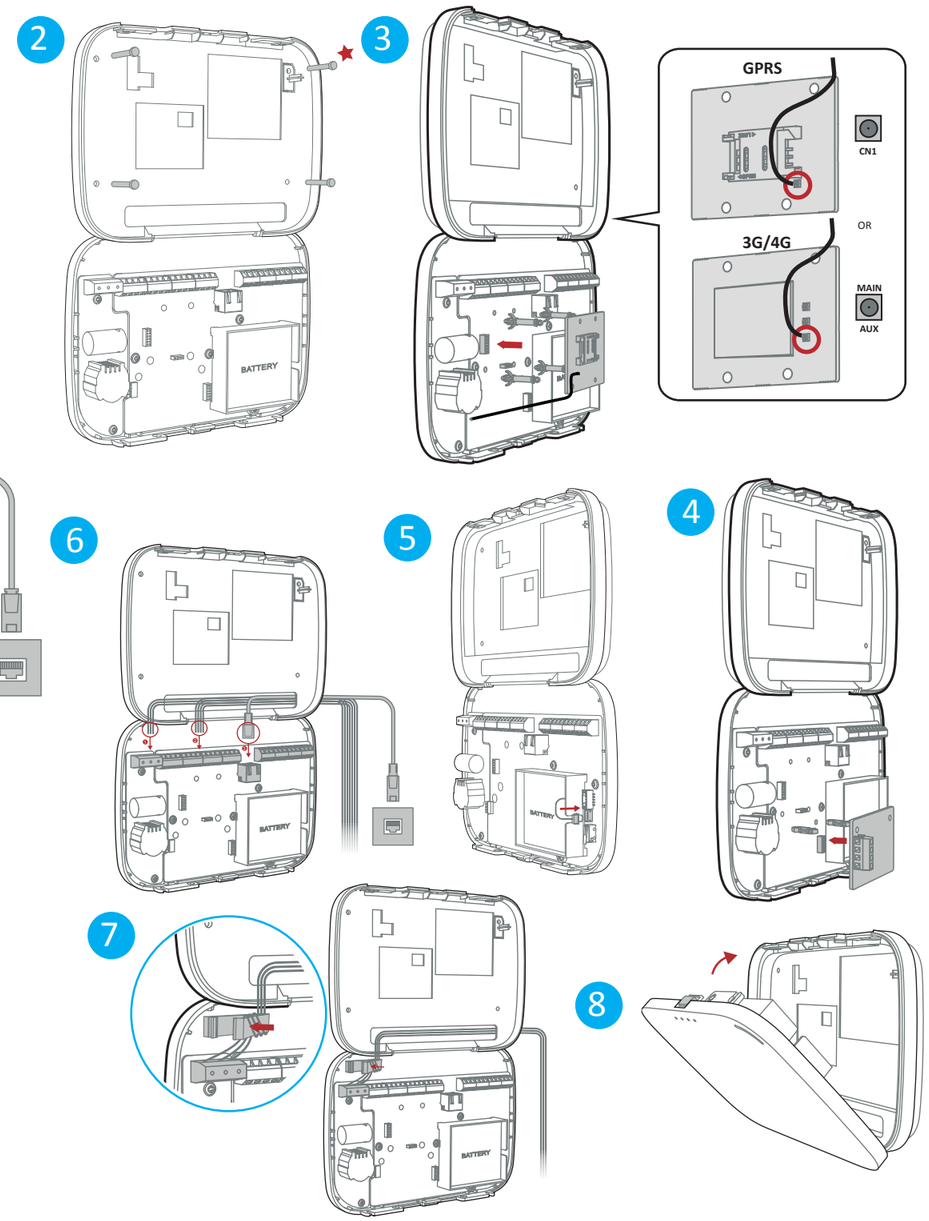

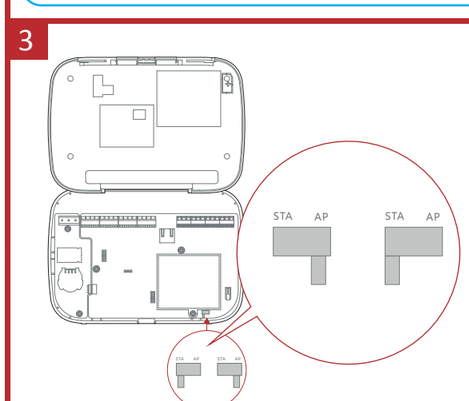

The AP mode is only Supported by device with Wi-Fi function.

User Manual

Product Information

©2021 Hangzhou Hikvision Digital Technology Co., Ltd. All rights reserved.

About this Manual
The Manual includes instructions for using and managing the Product. Pictures, charts, images and all other information hereinafter are for description and explanation only. The information contained in the Manual is subject to change, without notice, due to firmware updates or other reasons. Please find the latest version of this Manual at the Hikvision website (https://www.hikvision.com/).
Please use this Manual with the guidance and assistance of professionals trained in supporting the Product.

Trademarks
HIKVISION and other Hikvision's trademarks and logos are the properties of Hikvision in various jurisdictions. Other trademarks and logos mentioned are the properties of their respective owners.

Disclaimer
TO THE MAXIMUM EXTENT PERMITTED BY APPLICABLE LAW, THIS MANUAL AND THE PRODUCT DESCRIBED, WITH ITS HARDWARE, SOFTWARE AND FIRMWARE, ARE PROVIDED "AS IS" AND "WITH ALL FAULTS AND ERRORS". HIKVISION MAKES NO WARRANTIES, EXPRESS OR IMPLIED, INCLUDING WITHOUT LIMITATION, MERCHANTABILITY, SATISFACTORY QUALITY, OR FITNESS FOR A PARTICULAR PURPOSE. THE USE OF THE PRODUCT BY YOU IS AT YOUR OWN RISK. IN NO EVENT WILL HIKVISION BE LIABLE TO YOU FOR ANY SPECIAL, CONSEQUENTIAL, INCIDENTAL, OR INDIRECT DAMAGES, INCLUDING, AMONG OTHERS, DAMAGES FOR LOSS OF BUSINESS PROFITS, BUSINESS INTERRUPTION, OR LOSS OF DATA, CORRUPTION OF SYSTEMS, OR LOSS OF DOCUMENTATION, WHETHER BASED ON BREACH OF CONTRACT, TORT (INCLUDING NEGLIGENCE), PRODUCT LIABILITY, OR OTHERWISE, IN CONNECTION WITH THE USE OF THE PRODUCT, EVEN IF HIKVISION HAS BEEN ADVISED OF THE POSSIBILITY OF SUCH DAMAGES OR LOSS.
YOU ACKNOWLEDGE THAT THE NATURE OF THE INTERNET PROVIDES FOR INHERENT SECURITY RISKS, AND HIKVISION SHALL NOT TAKE ANY RESPONSIBILITIES FOR ABNORMAL OPERATION, PRIVACY LEAKAGE OR OTHER DAMAGES RESULTING FROM CYBER-ATTACK, HACKER ATTACK, VIRUS INFECTION, OR OTHER INTERNET SECURITY RISKS; HOWEVER, HIKVISION WILL PROVIDE TIMELY TECHNICAL SUPPORT IF REQUIRED.
YOU AGREE TO USE THIS PRODUCT IN COMPLIANCE WITH ALL APPLICABLE LAWS, AND YOU ARE SOLELY RESPONSIBLE FOR ENSURING THAT YOUR USE CONFORMS TO THE APPLICABLE LAW. ESPECIALLY, YOU ARE RESPONSIBLE, FOR USING THIS PRODUCT IN A MANNER THAT DOES NOT INFRINGE ON THE RIGHTS OF THIRD PARTIES, INCLUDING WITHOUT LIMITATION, RIGHTS OF PUBLICITY, INTELLECTUAL PROPERTY RIGHTS, OR DATA PROTECTION AND OTHER PRIVACY RIGHTS. YOU SHALL NOT USE THIS PRODUCT FOR ANY PROHIBITED END-USES, INCLUDING THE DEVELOPMENT OR PRODUCTION OF WEAPONS OF MASS DESTRUCTION, THE DEVELOPMENT OR PRODUCTION OF CHEMICAL OR BIOLOGICAL WEAPONS, ANY ACTIVITIES IN THE CONTEXT RELATED TO ANY NUCLEAR EXPLOSIVE OR UNSAFE NUCLEAR FUEL-CYCLE, OR IN SUPPORT OF HUMAN RIGHTS ABUSES. IN THE EVENT OF ANY CONFLICTS BETWEEN THIS MANUAL AND THE APPLICABLE LAW, THE LATER PREVAILS.

CAUTION: SUITABLE FOR MOUNTING ON CONCRETE OR OTHE NON-COMBUSTIBLE SURFACE ONLY. CABLES CAN ONLY BE ROUTED THROUGH THE REAR PANEL. DO NOT ROUTE THE ANTENNA WIRE THROUGH THE ELECTRICAL BOARD. COPER OR COPER WIRE CANNOT BE EXPOSED AT THE ELECTRICAL TERMINAL. A TWO-POLE DISCONNECTED DEVICE (BREAKER) SHALL BE PROVIDED WHEN INSTALLED. RISK OF EXPLOSION IF BATTERY IS REPLACED BY AN INCORRECT TYPE DISPOSE OF USED BATTERIES ACCORDING TO THE INSTRUCTIONS.

FCC Information
Please take attention that changes or modification not expressly approved by the party responsible for compliance could void the user's authority to operate the equipment.
FCC compliance: This equipment has been tested and found to comply with the limits for a Class B digital device, pursuant to part 15 of the FCC Rules. These limits are designed to provide reasonable protection against harmful interference in a residential installation. This equipment generates, uses and can radiate radio frequency energy and, if not installed and used in accordance with the instructions, may cause harmful interference to radio communications. However, there is no guarantee that interference will not occur in a particular installation. If this equipment does cause harmful interference to radio or television reception, which can be determined by turning the equipment off and on, the user is encouraged to try to correct the interference by one or more of the following measures:
—Reorient or relocate the receiving antenna.
—Increase the separation between the equipment and receiver.
—Connect the equipment into an outlet on a circuit different from that to which the receiver is connected.
—Consult the dealer or an experienced radio/TV technician for help.
This equipment should be installed and operated with a minimum distance 20cm between the radiator and your body.

FCC Conditions
This device complies with part 15 of the FCC Rules. Operation is subject to the following two conditions:
1. This device may not cause harmful interference.
2. This device must accept any interference received, including interference that may cause undesired operation

2012/19/EU (WEEE directive): Products marked with this symbol cannot be disposed of as unsorted municipal waste in the European Union. For proper recycling, return this product to your local supplier upon the purchase of equivalent new equipment, or dispose of it at designated collection points. For more information see: www.recyclethis.info

2006/66/EC (battery directive): This product contains a battery that cannot be disposed of as unsorted municipal waste in the European Union. See the product documentation for specific battery information. The battery is marked with this symbol, which may include lettering to indicate cadmium (Cd), lead (Pb), or mercury (Hg). For proper recycling, return the battery to your supplier or to a designated collection point. For more information see:www.recyclethis.info

This product and - if applicable - the supplied accessories too are marked with "CE" and comply therefore with the applicable harmonized European standards listed under the RE Directive 2014/53/EU, the EMC Directive 2014/30/EU, the LVD Directive 2014/35/EU, the RoHS Directive 2011/65/EU

ESPAÑOL

Referencias del diagrama

1 Apariencia

Indicadores

1	Alimentación CA	Encendido	Apagar
2	Estado	Fallo del sistema	Sin error
3	Conexión	Panel agregado a la cuenta Hik-Connect	
		Panel no agregado a la cuenta Hik-Connect	
4	Armar/desarmar	Armado	Desarmado
5	Alarma	Ocurrió una alarma	Dispositivo manipulado
		Ninguna alarma	

Componentes

6	Tuerca de bloqueo	10	Botón de reinicio
7	Conexión de alimentación	11	Conector de la pila
8	Terminal de cableado	12	Interruptor ANTIMANIPULACIÓN
9	Conexión de red	13	Interruptor de «Punto de acceso»/«Estación de trabajo»

Nota: Retire la cubierta posterior para acceder a algunos de los componentes y conexiones del panel posterior.

2 Cableado e instalación

1-2. Instale el panel de control.
3. Fije el módulo de la tarjeta SIM (se vende por separado) y conecte la antena.
4. Fije el módulo del teléfono (se vende por separado).
5. Conecte los cables.
Nota: Apague el panel de control antes de conectar los accesorios y periféricos.

❶ Cableado del módulo del teléfono
❷ Cableado de los periféricos
1. Cableado de entrada de la alarma
a. Detector NC
b. Detector NA
c. Zona desocupada
d. Antimanipulación
e. Conexión en serie de dos zonas
f. Conexión en paralelo de dos zonas
2. Cableado de salida de alarma
3. Cableado del RS-485: Receptor inalámbrico, teclado, etc.
❸ Cableado de la red
❹ Cableado de la fuente de alimentación
6. Cierre la caja del panel de control.
★ Tornillo antimanipulación
Es obligatorio asegurar el tornillo antimanipulación.

3 Configurar

Para obtener más métodos de activación, consulte el manual del usuario.

Configure a través del cliente web

Dirección IP predeterminada:
Navegador móvil (modo AP): 192.168.8.1
Conexión del cable de red: 192.0.0.64
1. Introduzca la dirección IP del dispositivo en el navegador web.
2. Cree una contraseña para la cuenta de administrador y activar el dispositivo.
Reiniciar:
Después de iniciar el dispositivo, mantenga presionado el botón de reinicio durante 10 segundos para reiniciarlo.

Especificación

Modelo		DS-PHA20-P DS-PHA64-P	DS-PHA20-W2P DS-PHA64-W4P
Conexión del dispositivo	Detector	HASTA 16/56 (4/8 en placa, 16/56 con cable/inalámbrico)	
	Salida de relé	Hasta 64 (2/4 en placa, 18/60 con cable/inalámbrico)	
	Receptor inalámbrico RS-485	Hasta 7	
	Sirena	1 sirena cableada (conexión en placa)	
	Llavero transmisor	8	
Entrada de alarma	Área	4 (DS-PHA20); 8 (DS-PHA64)	
Función	Notificación	SMS y llamadas telefónicas (con módulo 3G/4G/GPRS)	
	Cámara de red	N/D	2 (DS-PHA20) 4 (DS-PHA64)
Protocolo	Protocolo	ISAPI, DC09, ISUP, CSV-IP, EZVIZ	
Red	Red por cable	Ethernet 10 m/100 m	
	Red móvil	Soporte (con módulo 3G/4G/GPRS)	
Wi-Fi/AP	Estándar	N/D	802.11b/g/n
Usuario	Usuario	Instalador: 1; Administrador: 1; Mantenimiento:1 Operador: 13 (DS-PHA20), 45 (DS-PHA64)	
	Etiqueta/Tarjeta	12	
Otros	Temperatura de funcionamiento	-10 °C a 55 °C (-4 °F a 122 °F)	
	Humedad de funcionamiento	10 % hasta 90 % (sin condensación)	
	Dimensiones (An. × Al. × Pr.)	Caja de plástico: 220 (8,6") × 152 (6,0") × 31,5 mm (1,2")	
	Peso	0,8 kg	0,8 kg

Nota:
La sirena inalámbrica de 868 Mhz se puede registrar en el panel de control híbrido a través del receptor inalámbrico que se encuentra en la dirección 9.

⚠
- Los cables de la red eléctrica deben cumplir con la certificación IEC 60332 o UL.
- Interfaz de salida AUX+: 12 VCC, 1000 mA.
- Interfaz de salida de CAMPANA+: 12 VCC, 200 mA.
- Clase de llama de la carcasa 5VB.

PORTUGUÊS

Referências do diagrama

1 Apresentação

Indicadores

1	Alimentação CA	Ativação	Desativação
2	Status	Falha no sistema	Sem falhas
3	Conexão	O painel foi adicionado à conta Hik-connect	
		O painel não foi adicionado à conta Hik-connect	
4	Armar/desarmar	Armado	Desarmado
5	Alarme	Um alarme ocorreu	Dispositivo violado
		Não há alarmes	

Componentes

6	Trava	10	Botão de redefinição
7	Entrada de alimentação	11	Conector da bateria
8	Terminal de fiação	12	Interruptor de VIOLAÇÃO
9	Interface de rede	13	Interruptor AP e STA

Observação: Remova a tampa traseira. Alguns dos componentes e interfaces estão no painel traseiro.

2 Cabeamento e instalação

1-2. Instale o painel de controle.
3. Instale o módulo do cartão SIM (vendido separadamente) e conecte a antena.
4. Instale o módulo do telefone (vendido separadamente).
5. Conecte os cabos.
Observação: Desligue o painel de controle antes de conectar acessórios e periféricos.

❶ Cabeamento do módulo do telefone
❷ Cabeamento de periféricos
1. Cabeamento da entrada de alarme
a. Detector NF
b. Detector NA
c. Zona não ocupada
d. Antiviolação
e. Ligação de zona dupla em série
f. Ligação de zona dupla em paralelo
2. Cabeamento da saída de alarme
3. Cabeamento RS-485: receptor sem fio, teclado, etc.
❸ Cabeamento da rede
❹ Cabeamento da fonte de alimentação
6. Feche a caixa do painel de controle.
★ Parafuso antiviolação
É obrigatório apertar o parafuso antiviolação.

3 Configuração

Para mais métodos de ativação, consulte o Manual do Usuário.

Configurar via Cliente Web

Endereço IP padrão:
Navegador móvel (modo AP):192.168.8.1
Conexão do cabo de rede: 192.0.0.64
1. Insira o endereço IP do dispositivo no navegador.
2. Crie uma senha para a conta de administrador para ativar o dispositivo.
Redefinir:
Após iniciar o dispositivo, mantenha pressionado o botão de redefinição por 10 segundos para redefinir o dispositivo.

Especificações

Modelo		DS-PHA20-P DS-PHA64-P	DS-PHA20-W2P DS-PHA64-W4P
Conexão do dispositivo	Detector	Até 16/56 (4/8 on-board, 16/56 com fio/sem fio)	
	Saída do relé	Até 64 (2/4 on-board, 18/60 com fio/sem fio)	
	Receptor sem fio RS-485	Até 7	
	Sirene	1 sirene (conexão on-board)	
	Comando	8	
Entrada de alarme	Área	4 (DS-PHA20); 8 (DS-PHA64)	
Função	Notificação	SMS e chamada telefônica (com módulo 3G/4G/GPRS)	
	Câmera de rede	Não disponível	2 (DS-PHA20) 4 (DS-PHA64)
Protocolo	Protocolo	ISAPI, DC09, ISUP, CSV-IP, EZVIZ	
Rede	Rede com fio	Ethernet 10M/100M	
	Rede celular	Suporta (com módulo 3G/4G/GPRS)	
Wi-Fi/AP	Padrão	Não disponível	802.11b/g/n
Usuário	Usuário	Instalador: 1; Administrador: 1; Manutenção:1 Operador: 13 (DS-PHA20), 45 (DS-PHA64)	
	Tag/Cartão	12	
Outros	Temperatura de operação	-10 °C a 55 °C	
	Umidade de operação	10% a 90% (sem condensação)	
	Dimensões (L × A × P)	Caixa de plástico: 220 mm × 152 mm × 31,5 mm	
	Peso	0,8 kg	0,8 kg

Observação:
A sirene sem fio de 868 Mhz pode ser cadastrada no painel de controle híbrido através do receptor sem fio que está no endereço de 9.

⚠
- Os cabos da fonte de alimentação precisam atender a norma IEC 60332 ou ter certificação UL.
- AUX+ interface de saída: 12 VCC, 1000 mA.
- BELL+ interface de saída: DC12 V, 200 mA.
- Classificação de resistência à chama da carcaça 5VB.

ČEŠTINA

Popis obrázků

1 Vzhled

Indikátory

1	Napájení střídavým proudem	Zapnutí	Vypnuto
2	Stav	Chyba systému	Žádná porucha
3	Propojení	Panel je přidán do účtu Hik-connect	
		Panel není přidán do účtu Hik-connect	
4	Střežení/ zrušení střežení	Zastřeženo	Střežení deaktivováno
5	Alarm	Došlo k alarmu	Neoprávněná manipulace s zařízením
		Žádný alarm	

Komponenty

6	Pojistná matice	10	Tlačítko resetování
7	Napájecí konektor	11	Konektor baterie
8	Kabelový terminál	12	Spínač NEOPRÁVNĚNÉ MANIPULACE
9	Síťové rozhraní	13	Spínač AP&STA

Poznámka: Sejměte zadní kryt a některé komponenty a rozhraní, které jsou na zadním panelu.

2 Kabeláž a instalace

1-2. Nainstalujte ovládací panel.
3. Připevněte modul na karty SIM (prodává se samostatně) a připojte anténu.
4. Připevněte modul na k telefonování (prodává se samostatně).
5. Připojte kabely.
Poznámka: Před připojením příslušenství a periferních zařízení vypněte ovládací panel.

❶ Kabeláž telefonního modulu
❷ Kabeláž periferních zařízení
1. Kabeláž vstupu alarmu
a. Detektor NC
b. Detektor NO
c. Neobsazená zóna
d. Ochrana před neoprávněnou manipulací
e. Sériové připojení Dual-Zone
f. Paralelní připojení Dual-Zone
2. Kabeláž výstupu alarmu
3. Kabeláž RS-485: Bezdrátový přijímač, klávesnice, atd.
❸ Síťová kabeláž
❹ Kabeláž napájení
6. Zavřete kryt ovládacího panelu.
★ Šroub NEOPRÁVNĚNÉ MANIPULACE
Zajištění šroubu NEOPRÁVNĚNÉ MANIPULACE je povinné.

3 Nastavení

Další metody aktivace naleznete v uživatelské příručce.

Nastavení prostřednictvím webového klienta

Výchozí adresa IP:
Mobilní prohlížeč (režim přístupového bodu): 192.168.8.1
Připojení síťovým kabelem: 192.0.0.64
1. Do webového prohlížeče zadejte adresu IP zařízení.
2. Chcete-li zařízení aktivovat, vytvořte heslo pro účet správce.
Reset:
Chcete-li zařízení resetovat, po spuštění zařízení podržte resetovací tlačítko po dobu 10 sekund.

Technické údaje

Model		DS-PHA20-P DS-PHA64-P	DS-PHA20-W2P DS-PHA64-W4P
Připojení zařízení	Detektor	Až 16/56 (4/8 na desce, 16/56 pomocí kabelu/bezdrátově)	
	Výstup relé	Až 64 (2/4 na desce, 18/60 pomocí kabelu/bezdrátově)	
	Bezdrátový přijímač RS-485	Až 7	
	Siréna	1 kabelové sirény (připojení na desce)	
	Klíčenka	8	
Vstup alarmu	Oblast	4 (DS-PHA20); 8 (DS-PHA64)	
Funkce	Oznámení	SMS a volání na telefon (s modulem 3G/4G/GPRS)	
	Síťová kamera	Není k dispozici.	2 (DS-PHA20) 4 (DS-PHA64)
Protokol	Protokol	ISAPI, DC09, ISUP, CSV-IP, EZVIZ	
Síť	Kabelová síť	10M/100M síť Ethernet	
	Mobilní síť	Podpora (s modulem 3G/4G/GPRS)	
Wi-Fi/ přístupový bod	Standard	Není k dispozici.	802.11b/g/n
Uživatel	Uživatel	Instalační pracovník: 1; Administrátor: 1; Údržba: 1 Operátor: 13 (DS-PHA20), 45 (DS-PHA64)	
	Značka/karta	12	
Jiné	Provozní teplota	–10 °C až 55 °C (–4 °F až 122 °F)	
	Provozní vlhkost	10 % až 90 % (bez kondenzace)	
	Rozměry (Š × V × H)	Plastový kryt: 220 mm (8,6") × 152 mm (6,0") × 31,5 mm (1,2")	
	Hmotnost	0,8 kg	0,8 kg

Poznámka:
Bezdrátovou sirénu s frekvencí 868 Mhz lze načíst na hybridní ovládací panel pomocí bezdrátového přijímače, který je na adrese 9.

⚠
- Síťové napájecí kabely musejí splňovat certifikaci IEC 60332 nebo UL.
- Výstupní konektor AUX+: 12 V stejnosm. proudu, 1000 mA.
- Výstupní konektor BELL+: 12 V stejnosm. proudu, 200 mA.
- třída odolnosti pláště vůči plameni 5VB.

POLSKI

Opis diagramu

1 Elementy urządzenia

Wskaźniki

1	Zasilanie AC	Włączanie zasilania	Wyłączenie zasilania
2	Stan	Usterka systemu	Brak usterki
3	Połączenie	Centrala została dodana do konta Hik-Connect	
		Centrala nie została dodana do konta Hik-Connect	
4	Uzbrojenie/ rozbrojenie	Uzbrojone	Rozbrajanie
5	Alarm	Zgłoszono alarm	Sabotaż urządzenia
		Brak alarmu	

Składniki

6	Nakrętka zabezpieczająca	10	Przycisk resetowania
7	Złącze zasilania	11	Złącze baterii
8	Złącze	12	Przełącznik zabezpieczenia antysabotażowego
9	Złącze sieciowe	13	Przełącznik AP/STA

Uwaga: należy zdjąć pokrywę tylną, aby uzyskać dostęp do podzespołów i złączy na panelu tylnym.

2 Instalacja i połączenia

1–2. Zainstaluj centralę alarmową.
3. Przymocuj moduł karty SIM (sprzedawany oddzielnie) i podłącz antenę.
4. Przymocuj moduł telefoniczny (sprzedawany oddzielnie).
5. Podłącz przewody.
Uwaga: Wyłącz zasilanie centrali alarmowej przed podłączeniem akcesoriów i wyposażenia zewnętrznego.

❶ Połączenia modułu telefonicznego
❷ Przewody zewnętrzne
1. Wejście alarmowe
a. Detektor rozwierny (NC)
b. Detektor zwierny (NO)
c. Strefa niezajęta
d. Zabezpieczenie antysabotażowe
e. Połączenie szeregowe dwóch stref
f. Połączenie równoległe dwóch stref
2. Połączenia wyjścia alarmowego
3. Połączenia RS485: odbiornik bezprzewodowy, panel sterowania itp.
❸ Połączenia sieciowe
❹ Połączenia zasilania
6. Zamknij obudowę centrali.
★ Śruba zabezpieczenia antysabotażowego
Konieczne jest dokręcenie śruby zabezpieczenia antysabotażowego.

3 Konfiguracja

Aby uzyskać więcej informacji dotyczących metod aktywacji, skorzystaj z podręcznika użytkownika.

Konfiguracja przy użyciu aplikacji klienta internetowego Web Client

Domyślny adres IP:
Przeglądarka mobilna (tryb punktu dostępu): 192.168.8.1
Podłączenie przewodu sieciowego: 192.0.0.64
1. Wprowadź adres IP urządzenia w przeglądarce internetowej.
2. Utwórz hasło dla konta administratora, umożliwiające aktywację urządzenia.
Resetowanie:
Po uruchomieniu urządzenia naciśnij przycisk resetowania i przytrzymaj go przez 10 sekund, aby zresetować urządzenie.

Specyfikacje

Model		DS-PHA20-P DS-PHA64-P	DS-PHA20-W2P DS-PHA64-W4P
Podłączenie urządzenia	Detektor	Maks. 16/56 (4/8 na płycie, 16/56 przewodowych/ bezprzewodowych)	
	Wyjście przekaźnikowe	Maks. 64 (2/4 na płycie, 18/60 przewodowych/bezprzewodowych)	
	Odbiornik bezprzewodowy RS485	Maks. 7	
	Sygnalizator akustyczny	Przewodowy sygnalizator akustyczny (złącze na płycie)	
	Pilot	8	
Wejście alarmowe	Obszar	4 (DS-PHA20); 8 (DS-PHA64)	
Opis	Powiadomienie	Wiadomości SMS i połączenia telefoniczne (moduł 3G/4G/GPRS)	
	Kamera sieciowa	Nie dot.	2 (DS-PHA20) 4 (DS-PHA64)
Protokół	Protokół	ISAPI, DC09, ISUP, CSV-IP, EZVIZ	
Sieć	Sieć przewodowa	Ethernet 10/100 Mb/s	
	Sieć komórkowa	Obsługiwane (moduł 3G/4G/GPRS)	
Wi-Fi / punkt dostępu	Standard	Nie dot.	802.11 b/g/n
Użytkownicy	Użytkownicy	Instalator: 1; administrator: 1; konserwator:1 Operatorzy: 13 (DS-PHA20), 45 (DS-PHA64)	
	Tagi / karty	12	
Inne	Temperatura (użytkowanie)	Od –10 °C do +55°C	
	Wilgotność (użytkowanie)	10% – 90% (bez kondensacji)	
	Wymiary (szer. x wys. x gł.)	Obudowa z tworzywa sztucznego: 220 mm × 152 mm × 31,5 mm	
	Waga	0,8 kg	0,8 kg

Uwaga:
Bezprzewodowy sygnalizator akustyczny 868 MHz można zarejestrować w hybrydowej centrali alarmowej przy użyciu odbiornika bezprzewodowego pod adresem 9.

⚠
- Przewody zasilające muszą mieć certyfikat IEC 60332 lub UL.
- Wyjście AUX+: 12 V DC / 1000 mA.
- Wyjście BELL+: 12 V DC / 200 mA.
- klasa odporności obudowy na zapalenie 5VB.

ROMÂNĂ

Referinţe diagramă

1 Aspect

Indicatori

1	Alimentare curent alternativ	Pornire	Oprire
2	Stare	Defecţiuni de sistem	Nu există defecţiuni
3	Link	Panoul este adăugat la contul Hik-connect	
		Panoul nu este adăugat la contul Hik-connect	
4	Armare/ Dezarmare	Armată	Dezarmată
5	Alarmă	Alarma a pornit	Dispozitiv manevrat
		Alarma nu porneşte	

Componente

6	Piuliţă de blocare	10	Buton resetare
7	Interfaţa de alimentare	11	Conector baterie
8	Terminal cablaj	12	Comutator MANEVRARE
9	Interfaţă de reţea	13	Comutator AP&STA

Notă: Îndepărtaţi capacul situat în spatele echipamentului, deoarece unele dintre componentele şi interfeţele acestuia se află pe panoul din spate.

2 Cablaj şi montare

1-2. Montaţi panoul de control.
3. Fixaţi modulul cartelei SIM (care se vinde separat) şi conectaţi antena.
4. Fixaţi modulul telefonului (care se vinde separat).
5. Conectaţi cablurile.
Notă: Opriţi panoul de control înainte de a conecta orice accesorii şi periferice.

❶ Cablaj modul telefon
❷ Cablaj periferice
1. Cablaj intrare alarmă
a. NC Detector
b. NO Detector
c. Zonă neocupată
d. Rezistenţă la manevrare
e. Conexiune Serie Dual-Zone
f. Conexiune Paralelă Dual-Zone
2. Cablaj ieşire alarmă
3. Cablaj RS-485: Receptor fără fir, tastatură, etc,.
❸ Cablaj reţea
❹ Cablaj sursă de alimentare
6. Închideţi carcasa panoului de control.
★ Şurub DE MANEVRARE
Asigurarea şurubului DE MANEVRARE este obligatorie.

3 Configurare

Pentru mai multe metode de activare, vă rugăm să consultaţi Manualul de utilizare.

Configurare prin Web Client

Adresă IP implicită:
Browser mobil (mod AP):192.168.8.1
Conexiune prin cablu de reţea: 192.0.0.64
1. Introduceţi adresa IP a dispozitivului în browserul web.
2. În scopul activării dispozitivului, creaţi o parolă pentru contul de administrator.
Resetare:
După pornirea dispozitivului, ţineţi apăsat butonul de resetare timp de 10 secunde, astfel încât dispozitivul să fie resetat.

Specificaţii

Model		DS-PHA20-P DS-PHA64-P	DS-PHA20-W2P DS-PHA64-W4P
Conexiune dispozitiv	Detector	Până la 16/56 (4/8 integrat, 16/56 cu fir/fără fir)	
	Ieşire releu	Până la 64 (2/4 integrat, 18/60 cu fir/fără fir)	
	Receptor fără fir RS-485	Până la 7	
	Alarmă sonoră	1 alarmă sonoră cu fir (conexiune integrată)	
	Mâner cheie cu telecomandă	8	
Intrare alarmă	Zonă	4 (DS-PHA20); 8 (DS-PHA64)	
Funcţie	Notificare	Mesaj text şi apel vocal (cu modul 3G/4G/GPRS)	
	Cameră de reţea	Nu se aplică	2 (DS-PHA20) 4 (DS-PHA64)
Protocol	Protocol	ISAPI, DC09, ISUP, CSV-IP, EZVIZ	
Reţea	Conexiune cu fir	Ethernet 10M/100M	
	Reţea celulară	Suport (cu modul 3G/4G/GPRS)	
Wi-Fi/AP	Standard	Nu se aplică	802.11b/g/n
Utilizator	Utilizator	Montator: 1; Administrator: 1; Întreţinere:1 Operator: 13 (DS-PHA20), 45 (DS-PHA64)	
	Etichetă/Card	12	
Altele	Temperatură de funcţionare	De la -10 °C la 55 °C (de la -4 °F la 122 °F)	
	Umiditatea de funcţionare	De la 10% la 90% (Fără condensare)	
	Dimensiune (L × Î × D)	Carcasă de plastic: 220 mm (8.6") × 152 mm (6.0") × 31.5 mm (1.2")	
	Greutate	0.8 kg	0.8 kg

Notă:
Alarma sonoră fără fir, de 868 Mhz poate fi adăugată pe panoul de comandă hibrid prin intermediul receptorului wireless (fără fir), care se află la poziţia cu numărul 9.

⚠
- Cablurile de alimentare pentru sursă vor fi în conformitate cu certificările IEC 60332 sau UL.
- AUX+ interfaţă ieşire: DC12 V, 1000 mA.
- SONERIE+ interfaţă ieşire: DC12 V, 200 mA.
- Clasă de inflamabilitate a carcasei 5VB.

SLOVENČINA

Referenčné schémy

1 Vzhľad

Indikátory

1. Striedavý prúd
2. Stav
3. Prepojenie
4. Aktivovanie/deaktivovanie
5. Alarm

- Zapnutie
- Systémová chyba
- Panel je pridaný do konta Hik-connect.
- Panel nie je pridaný do konta Hik-connect.
- Aktivované
- Vyskytol sa alarm
- Žiadny alarm

- Vypnuté napájanie
- Bez chýb
- Deaktivované
- So zariadením sa manipulovalo

Komponenty

6. Poistná matica
7. Rozhranie napájania
8. Svorkovnica
9. Sieťové rozhranie
10. Tlačidlo resetovania
11. Konektor batérie
12. Spínač OCHRANY PRED MANIPULÁCIOU
13. Prepínač AP&STA

Poznámka: Odstráňte zadný kryt a niektoré z komponentov a rozhrania sú na zadnom paneli.

2 Montáž a pripojenie

1. – 2. Namontujte ovládací panel.
3. Pripevnite modul na SIM kartu (predáva sa samostatne) a pripojte anténu.
4. Pripevnite modul telefónu (predáva sa samostatne).
5. Pripojte káble.

Poznámka: Pred zapájaním príslušenstva a periférnych zariadení vypnite napájanie ovládacieho panela.

❶ Zapojenie modulu telefónu

❷ Pripojenie periférnych zariadení

1. Zapojenie vstupu alarmu
   - a. Detektor NC
   - b. Detektor NO
   - c. Neobsadená zóna
   - d. Odolnosť proti manipulácii
   - e. Dvojzónové sériové pripojenie
   - f. Dvojzónové paralelné pripojenie
2. Zapojenie výstupu alarmu
3. Zapojenie RS-485: Bezdrôtový prijímač, klávesnica atď.

❸ Zapojenie siete

❹ Zapojenie napájania

6. Zatvorte skrinku ovládacieho panelu.

★ Skrutka OCHRANY PRED MANIPULÁCIOU
Je nevyhnutné zaistiť skrutku OCHRANY PRED MANIPULÁCIOU.

3 Nastavenie

Ďalšie spôsoby aktivácie nájdete v používateľskej príručke.

Nastavenie cez webového klienta

Predvolená IP adresa:
Mobilný prehliadač (režim AP): 192.168.8.1
Sieťové pripojenie káblom: 192.0.0.64

1. Do webového prehliadača zadajte IP adresu zariadenia.
2. Vytvorením hesla pre konto správcu sa zariadenie aktivuje.

Resetovanie:
Po spustení zariadenia podržte tlačidlo reset na 10 sekúnd, tým sa zariadenie resetuje.

Špecifikácie

Model		DS-PHA20-P DS-PHA64-P	DS-PHA20-W2P DS-PHA64-W4P
Pripojenie zariadenia	Detektor	Do 16/56 (4/8 na doske, 16/56 po drôte/bezdrôtovo)	
	Výstup relé	Do 64 (2/4 na doske, 18/60 po drôte/bezdrôtovo)	
	Bezdrôtový prijímač RS-485	Do 7	
	Reproduktor	1 reproduktor po drôte (pripojenie na doske)	
	Diaľkový ovládač	8	
Vstup alarmu	Oblasť	4 (DS-PHA20); 8 (DS-PHA64)	
Funkcia	Upozorňovanie	SMS a telefonát (s modulom 3G/4G/GPRS)	
	Sieťová kamera	Nie je	2 (DS-PHA20) 4 (DS-PHA64)
Protokol	Protokol	ISAPI, DC09, ISUP, CSV-IP, EZVIZ	
Sieť	Káblová sieť	Ethernet 10 M/100 M	
	Mobilná sieť	Podpora (s modulom 3G/4G/GPRS)	
Wi-Fi/AP	Štandard	Nie je	802.11b/g/n
Používateľ	Používateľ	Inštalátor: 1; Správca: 1; Údržba:1 Operátor: 13 (DS-PHA20), 45 (DS-PHA64)	
	Značka/karta	12	
Iné	Prevádzková teplota	-10 °C až 55 °C (-4 °F až 122 °F)	
	Prevádzková vlhkosť	10 % až 90 % (bez kondenzácie)	
	Rozmery (Š x V x H)	Plastová skrinka: 220 mm (8,6") × 152 mm (6,0") × 31,5 mm (1,2")	
	Hmotnosť	0,8 kg	0,8 kg

Poznámka:
Bezdrôtový 868 Mhz reproduktor je možné zaregistrovať do hybridného ovládacieho panelu cez bezdrôtový prijímač, ktorý je na adrese 9.

⚠
- Káble sieťového napájania musia spĺňať certifikáciu IEC 60332 alebo UL.
- Rozhranie výstupu AUX+: DC 12 V, 1000 mA.
- Rozhranie výstupu BELL+: DC 12 V, 200 mA.
- ohňovzdornosť obalu 5VB.

TÜRKÇE

Şema Referansları

1 Görünüm

Göstergeler

1. AC Gücü
2. Durum
3. Bağlantı
4. Kur / Devre Dışı Birak
5. Alarm

- Gücü Açma
- Sistem Arızası
- Panel Hik-connect hesabına eklenir
- Panel Hik-connect hesabına eklenmedi
- Kurulu
- Alarm Oluştu
- Alarm Yok

- Güç Kapalı
- Arıza Yok
- Devre Dışı
- Cihaz Kurcalandı

Bileşenler

6. Kilit Somunu
7. Güç Arayüzü
8. Kablo Bağlantısı Terminali
9. Ağ Arayüzü
10. Sıfırlama Düğmesi
11. Pil Konnektörü
12. KURCALAMA Anahtarı
13. AP ve STA Anahtarı

Not: Arka kapağı çıkarın, bazı bileşenler ve arayüzler arka paneldedir.

2 Kablo Bağlantısı ve Kurulum

1-2. Kontrol panelini takın.
3. SIM kart modülünü (ayrı olarak satılır) takın ve anteni bağlayın.
4. Telefon modülünü (ayrı olarak satılır) takın.
5. Kabloları bağlayın.

Not: Aksesuarları ve çevre birimlerini bağlamadan önce kontrol panelini kapatın.

❶ Telefon Modülü Kablo Bağlantısı

❷ Çevre Birimleri Kablo Bağlantısı

1. Alarm Girişi Kablolaması
   - a. NC Dedektör
   - b. NO Dedektör
   - c. Boş Bölge
   - d. Kurcalamaya dayanıklı
   - e. Çift Bölgeli Seri Bağlantı
   - f. Çift Bölgeli Paralel Bağlantı
2. Alarm Çıkış Kablolaması
3. RS-485 Kablo Bağlantısı: Kablosuz Alıcı, tuş takımı vb.

❸ Ağ Kablolaması

❹ Güç Kaynağı Kablolaması

6. Kontrol panelinin kasasını kapatın.

★ KURCALAMA Vidası
KURCALAMA vidasının sabitlenmesi zorunludur.

3 Kurulum

Daha fazla aktivasyon yöntemi için Kullanım Kılavuzuna bakın.

Web İstemcisi ile Kurma

Varsayılan IP Adresi:
Mobil tarayıcı (AP modu): 192.168.8.1
Ağ kablosu bağlantısı: 192.0.0.64

1. Cihazın IP adresini web tarayıcısına girin.
2. Cihazı etkinleştirmek için yönetici hesabı için bir parola oluşturun.

Sıfırla:
Cihaz başlatıldıktan sonra, cihazı sıfırlamak için sıfırlama düğmesini 10 saniye basılı tutun.

Özellikler

Model		DS-PHA20-P DS-PHA64-P	DS-PHA20-W2P DS-PHA64-W4P
Cihaz bağlantısı	Dedektör	16/56'ya kadar (4/8 yerleşik, 16/56 kablolu/kablosuz)	
	Röle çıkışı	64'e kadar (2/4 yerleşik, 18/60 kablolu/kablosuz)	
	RS-485 kablosuz alıcı	7'ye kadar	
	Siren	1 kablolu siren (yerleşik bağlantı)	
	Anahtarlık	8	
Alarm girişi	Alan	4 (DS-PHA20); 8 (DS-PHA64)	
Fonksiyon	Bildirim	SMS ve Telefon görüşmesi (3G/4G/GPRS modülü ile)	
	Ağ Kamera	Yok	2 (DS-PHA20) 4 (DS-PHA64)
Protokol	Protokol	ISAPI, DC09, ISUP, CSV-IP, EZVIZ	
Ağ	Kablolu ağ	10M/100M Ethernet	
	Hücresel ağ	Destek (3G/4G/GPRS modülü ile)	
Wi-Fi/AP	Standart	Yok	802.11 b/g/n
Kullanıcı	Kullanıcı	Yükleyici: 1; Yönetici: 1; Bakım: 1 Operatör: 13 (DS-PHA20), 45 (DS-PHA64)	
	Etiket/Kart	12	
Diğerleri	Çalışma sıcaklığı	-10 °C - 55 °C (-4 °F - 122 °F)	
	Çalışma nemi	%10 - %90 (Yoğuşmasız)	
	Boyut (G × Y × D)	Plastik Kasa: 220 mm (8,6") × 152 mm (6,0") × 31,5 mm (1,2")	
	Ağırlık	0,8 kg	0,8 kg

Not:
868 Mhz kablosuz siren, 9 adresinde bulunan kablosuz alıcı ile hibrid kontrol paneline kaydedilebilir.

⚠
- Şebeke besleme kablolarının IEC 60332 veya UL sertifikasına uygun olması gerekir.
- AUX+ çıkış arayüzü: DC12 V, 1000 mA.
- BELL+ çıkış arayüzü: DC12 V, 200 mA.
- muhafazanın alev sınıfı 5VB.

РУССКИЙ

Пояснения к рисункам

1 Внешний вид

Индикаторы

1. Питание переменного тока
2. Статус
3. Подключение
4. Постановка на охрану / снятие с охраны
5. Тревога

- Включение устройства
- Системная ошибка
- Панель добавлена к учетной записи Hik-Connect
- Панель не добавлена к учетной записи Hik-Connect
- Поставлено на охрану
- Сработала сигнализация
- Нет сигналов тревоги

- Выключение устройства
- Нет ошибок
- Снятие с охраны
- Устройство взломано

Компоненты

6. Стопорная гайка
7. Гнездо электропитания
8. Клеммная колодка
9. сетевой интерфейс
10. Кнопка сброса
11. Контактные колодки для батарей
12. Датчик ВЗЛОМА
13. Переключатель AP/STA

Примечание. Удалите заднюю крышку, а также некоторые компоненты и разъемы на задней панели.

2 Подключение и установка

1-2. Установите панель управления.
3. Установите модуль SIM-карты (приобретается отдельно) и подсоедините антенну.
4. Установите телефонный модуль (приобретается отдельно).
5. Подключите кабели.

Примечание. Перед подключением вспомогательных и периферийных устройств отключите питание панели управления.

❶ Подключение телефонного модуля

❷ Подключение периферийных устройств

1. Подключение входа сигнализации
   - a. Нормально замкнутый датчик
   - b. Нормально разомкнутый датчик
   - c. Незанятая зона
   - d. Противовзломная защита
   - e. Двухзонное последовательное соединение
   - f. Двухзонное параллельное соединение
2. Подключение выхода сигнализации
3. Подключение устройств стандарта RS-485: беспроводной приемник, клавиатура и т. д.

❸ Подключение к сети

❹ Подключение источника питания

6. Закройте коробку панели управления.

★ Винт противовзломной защиты
Следует обязательно закрепить винт противовзломной защиты.

3 Настройка

Информацию о других способах активации см. в Руководстве пользователя.

Настройка через веб-клиент

IP-адрес по умолчанию:
Мобильный браузер (режим точки доступа):192.168.8.1
Проводное сетевое подключение: 192.0.0.64

1. Введите IP-адрес устройства в веб-браузере.
2. Создайте пароль для учетной записи администратора, чтобы активировать устройство.

Сброс:
для выполнения сброса нажмите кнопку сброса на включенном устройстве и удерживайте ее в течение 10 секунд.

Технические данные

Модель		DS-PHA20-P DS-PHA64-P	DS-PHA20-W2P DS-PHA64-W4P
Подключение устройств	Датчик	До 16/56 (4/8 встроенных, 16/56 проводных/беспроводных)	
	Релейный выход	До 64 (2/4 встроенных, 18/60 проводных/беспроводных)	
	Беспроводной приемник RS-485	До 7	
	Звуковой извещатель	1 проводной звуковой извещатель (встроенное подключение)	
	Брелок	8	
Вход сигнализации	Область	4 (DS-PHA20); 8 (DS-PHA64)	
Функционирование	Уведомление	СМС и телефонные звонки (через модуль 3G/4G/GPRS)	
	Сетевая камера	Не применимо	2 (DS-PHA20) 4 (DS-PHA64)
Протокол	Протокол	ISAPI, DC09, ISUP, CSV-IP, EZVIZ	
Сеть	Проводная сеть	10M/100M Ethernet	
	Сотовая сеть	Поддерживается (через модуль 3G/4G/GPRS)	
Режим точки доступа Wi-Fi	Стандарт	Не применимо	802.11b/g/n
Пользователь	Пользователь	Установщик: 1; Администратор: 1; Техобслуживание: 1 Оператор: 13 (DS-PHA20), 45 (DS-PHA64)	
	Метка/карта	12	
Другое	Рабочая температура	от –10 °C до 55 °C	
	Рабочая влажность	10–90 % (без конденсации)	
	Размеры (Ш x В x Г)	Пластмассовая коробка: 220 мм × 152 мм × 31,5 мм	
	Вес	0,8 кг	0,8 кг

Примечание.
Беспроводной звуковой извещатель с несущей частотой 868 МГц подключается к гибридной панели управления через беспроводной приемник, установленный на адрес 9.

⚠
- Кабели питания от сети должны соответствовать стандарту IEC 60332 или требованиям сертификации UL.
- Выходной интерфейс AUX+: 12 В постоянного тока, 1000 мА.
- Выходной интерфейс BELL+: 12 В постоянного тока, 200 мА.
- класс пожарной опасности корпуса 5VB.

ΕΛΛΗΝΙΚΆ

Αναφορές διαγράμματος

1 Εμφάνιση

Ενδεικτικές λυχνίες

1. Τροφοδοσία AC
2. Κατάσταση
3. Σύνδεσμος
4. Ενεργοποίηση/Απενεργοποίηση
5. Συναγερμός

- Ενεργοποίηση
- Σφάλμα συστήματος
- Ο πίνακας έχει προστεθεί στον λογαριασμό Hik-connect
- Ο πίνακας δεν έχει προστεθεί στον λογαριασμό Hik-connect
- Ενεργοποιημένο
- Συναγερμός
- Κανένας συναγερμός

- Απενεργοποίηση
- Κανένα σφάλμα
- Απενεργοποιημένο
- Παραποίηση συσκευής

Συστατικά

6. Παξιμάδι ασφάλισης
7. Υποδοχή καλωδίου τροφοδοσίας
8. Τερματικό καλωδίωσης
9. Διεπαφή δικτύου
10. Κουμπί Επαναφοράς
11. Υποδοχή μπαταρίας
12. Διακόπτης TAMPER
13. Διακόπτης AP&STA

Σημείωση: Αφαιρέστε το πίσω κάλυμμα και τιμόν στοιχεία και διεπαφές που βρίσκονται στο πίσω πλαίσιο.

2 Σύνδεση και εγκατάσταση

1-2. Εγκαταστήστε τον πίνακα ελέγχου.
3. Στερεώστε τη μονάδα κάρτας SIM (πωλείται ξεχωριστά) και συνδέστε την κεραία.
4. Στερεώστε τη μονάδα τηλεφώνου (πωλείται ξεχωριστά).
5. Συνδέστε τα καλώδια.

Σημείωση: Διακόψτε την τροφοδοσία του πίνακα ελέγχου προτού συνδέσετε αξεσουάρ και περιφερειακές συσκευές.

❶ Σύνδεση μονάδας τηλεφώνου

❷ Σύνδεση περιφερειακών συσκευών

1. Σύνδεση εισόδου συναγερμού
   - a. Ανιχνευτής NC
   - b. Ανιχνευτής NO
   - c. Μη κατειλημμένη ζώνη
   - d. Προστασία από παραβίαση
   - e. Σύνδεση σε σειρά διπλής ζώνης
   - f. Παράλληλη σύνδεση διπλής ζώνης
2. Καλωδίωση εξόδου δικτύου
3. Σύνδεση RS-485: Ασύρματος δέκτης, πληκτρολόγιο κ.λπ.

❸ Καλωδίωση δικτύου

❹ Καλωδίωση τροφοδοσίας

6. Κλείστε το περίβλημα του πίνακα ελέγχου.

★ Βίδα TAMPER
Είναι απαραίτητη η ασφάλιση της βίδας TAMPER.

3 Ρύθμιση

Για περισσότερες μεθόδους ενεργοποίησης, ανατρέξτε στο Εγχειρίδιο χρήστη.

Ρύθμιση μέσω προγράμματος-πελάτη δικτύου

Προεπιλεγμένη διεύθυνση IP:
Πρόγραμμα περήγησης κινητής τηλεφωνίας (Λειτουργία AP):192.168.8.1
Σύνδεση καλωδίου δικτύου: 192.0.0.64

1. Εισαγάγετε τη διεύθυνση IP της συσκευής στο πρόγραμμα περιήγησης στο διαδίκτυο.
2. Δημιουργήστε έναν κωδικό πρόσβασης για τον λογαριασμό διαχειριστή για να ενεργοποιήσετε τη συσκευή.

Επαναφορά:
Αφού η συσκευή ενεργοποιηθεί, πατήστε παρατεταμένα το κουμπί για 10 δευτερόλεπτα για να πραγματοποιήσετε επαναφορά της συσκευής.

Προδιαγραφές

Μοντέλο		DS-PHA20-P DS-PHA64-P	DS-PHA20-W2P DS-PHA64-W4P
Σύνδεση συσκευής	Ανιχνευτής	ΕΩΣ 16/56 (4/8 ενσωματωμένο, 16/56 ενσύρματο/ασύρματο)	
	Έξοδος ρελέ	Έως 64 (2/4 ενσωματωμένο, 18/60 ενσύρματο/ασύρματο)	
	Ασύρματος δέκτης RS-485	Έως 7	
	Σειρήνα	1 ενσύρματη σειρήνα (ενσωματωμένη σύνδεση)	
	Ασύρματο κλειδί	8	
Είσοδος συναγερμού	Περιοχή	4 (DS-PHA20); 8 (DS-PHA64)	
Λειτουργία	Ειδοποίηση	SMS&Τηλεφωνική κλήση (με μονάδα 3G/4G/GPRS)	
	Κάμερα δικτύου	Μ/Δ	2 (DS-PHA20) 4 (DS-PHA64)
Πρωτόκολλο	Πρωτόκολλο	ISAPI, DC09, ISUP, CSV-IP, EZVIZ	
Δίκτυο	Ενσύρματο δίκτυο	10M/100M Ethernet	
	Δίκτυο κινητής τηλεφωνίας	Υποστήριξη (με μονάδα 3G/4G/GPRS)	
Wi-Fi/AP	Πρότυπο	Μ/Δ	802.11b/g/n
Χρήστης	Χρήστης	Εγκαταστάτης: 1, Διαχειριστής: 1; συντήρηση:1 Χειριστής: 13 (DS-PHA20), 45 (DS-PHA64)	
	Καρτέλα/Κάρτα	12	
Άλλα	Θερμοκρασία λειτουργίας	-10 °C έως 55 °C (-4 °F έως 122 °F)	
	Υγρασία λειτουργίας	10% έως 90% (χωρίς συμπύκνωση)	
	Διαστάσεις (Π x Y x B)	Πλαστικό περίβλημα: 220 mm (8,6") × 152 mm (6,0") × 31,5 mm (1,2")	
	Βάρος	0,8 kg	0,8 kg

Σημείωση:
Η ασύρματη σειρήνα 868 Mhz μπορεί να καταχωρηθεί στον υβριδικό πίνακα ελέγχου μέσω του ασύρματου δέκτη στη διεύθυνση 9.

⚠
- Τα καλώδια πρίζας πρέπει να τηρούν τις προδιαγραφές IEC 60332 ή UL.
- Διεπαφή εξόδου AUX+: DC12 V, 1000 mA.
- Διεπαφή εξόδου BELL+: DC12 V, 200 mA.
- κλάση αντοχής σε φλόγα 5VB.

HRVATSKI

Grafički prikazi

1 Izgled

Indikatori

1. Izmjenično napajanje
2. Status
3. Povezivanje
4. Uključivanje/Isključivanje
5. Alarm

- Uključeno
- Greška sustava
- Ploča je dodana na Hik-connect račun
- Ploča nije dodana na Hik-connect račun
- Aktivirano
- Alarm je aktiviran
- Uređaju je neovlašteno pristupano

- Isključeno
- Bez greške
- Ploča nije dodana na Hik-connect račun
- Deaktivirano
- Bez alarma

Dijelovi

6. Pričvrsna matica
7. Priključak baterije
8. Terminal očičenja
9. Mrežno sučelje
10. Tipka za resetiranje
11. Priključak baterije
12. Sigurnosna sklopka sa zaštitom
13. AP/STA sklopka

Napomena: Uklonite stražnji poklopac, neke od komponenti i sučelja su na stražnjoj ploči.

2 Ožičenje i instalacija

1-2. Instalirajte kontrolnu ploču.
3. Učvrstite modul SIM kartice (prodaje se zasebno) i priključite antenu.
4. Učvrstite telefonski modul (prodaje se zasebno).
5. Povežite kabele.

Napomena: Isključite napajanje kontrolne ploče prije spajanja ožičenja pribora i periferne opreme.

❶ Ožičenje telefonskog modula

❷ Ožičenje periferne opreme

1. Ožičenje ulaza alarma
   - a. Detektor (zadana vrijednost uklopljeno)
   - b. Detektor (zadana vrijednost uklopljeno)
   - c. Nazauzeto područje
   - d. Zaštićeno od nepropisne upotrebe
   - e. Dvozonski serijski priključak
   - f. Dvozonski paralelni priključak
2. Ožičenje izlaza alarma
3. Ožičenje RS-485: Bežični prijemnik, tipkovnica, itd.

❸ Ožičenje mreže

❹ Ožičenje napajanja

6. Zatvorite kućište kontrolne ploče.

★ Sigurnosni vijak sa zaštitom
Obavezno je učvrstiti sigurnosni vijak sa zaštitom.

3 Postavljanje

Dodatne metode aktivacije potražite u Korisničkom priručniku.

Postavljanje pomoću mrežnog klijenta

Zadana IP adresa:
Mobilni preglednik (AP način):192.168.8.1
Priključak mrežnog kabela: 192.0.0.64

1. Unesite IP adresu uređaja u mrežni preglednik.
2. Izradite lozinku administratorskog računa za aktivaciju uređaja.

Resetiranje:
Nakon pokretanja uređaja držite gumb za resetiranje 10 sekundi za resetiranje uređaja.

Specifikacija

Model		DS-PHA20-P DS-PHA64-P	DS-PHA20-W2P DS-PHA64-W4P
Povezivanje uređaja	Detektor	DO 16/56 (4/8 ugrađeno, 16/56 ožičeno/bežično)	
	Relejni izlaz	Do 64 (2/4 ugrađeno, 18/60 ožičeno/bežično)	
	RS-485 bežični prijemnik	Do 7	
	Zvučni signalizator	1 ožičeni signalizatori (ugrađeni priključak)	
	Daljinski	8	
Ulaz alarma	Područje	4 (DS-PHA20); 8 (DS-PHA64)	
Funkcija	Obavijest	SMS i telefonski poziv (uz 3G/4G/GPRS modul)	
	Mrežna kamera	N/D	2 (DS-PHA20) 4 (DS-PHA64)
Protokol	Protokol	ISAPI, DC09, ISUP, CSV-IP, EZVIZ	
Mreža	Ožičena mreža	10M/100M Ethernet	
	Mobilna mreža	Podrška (uz 3G/4G/GPRS modul)	
Wi-Fi/AP	Standardno	N/D	802.11b/g/n
Korisnik	Korisnik	Instalater: 1; Administrator: 1; Održavanje:1 Operater: 13 (DS-PHA20); 45 (DS-PHA64)	
	Oznaka/Kartica	12	
Ostalo	Radna temperatura	–10 °C do 55 °C (-4 °F do 122 °F)	
	Ograničenje vlage	10 % do 90 % (Bez kondenzacije)	
	Dimenzije (Š × V × D)	Plastično kućište: 220 mm × 152 mm × 31,5 mm	
	Težina	0,8 kg	0,8 kg

Napomena:
Bežični signalizator od 868 MHz može se prijaviti na hibridnu kontrolnu ploču putem bežičnog prijemnika koji je na adresi 9.

⚠
- Kabeli napajanja izmjeničnom strujom moraju zadovoljavati zahtjeve IEC 60332 ili UL certifikata.
- Sučelje AUX+ izlaza: istosmjerna 12 V, 1000 mA.
- Sučelje BELL+ izlaza: istosmjerna 12 V, 200 mA.
- kategorija otpornosti kućišta na zapaljenje 5VB.

SLOVENŠČINA

Referenčni diagrami

1 Videz

Indikatorji

1	AC-napajanje	Vklop	Izklop
2	Status	Napaka sistema	Brez napake
3	Povezava	Plošča je dodana v račun Hik-connect Plošča ni dodana v račun Hik-connect	
4	Aktivacija/ deaktivacija	Aktivirano	Deaktivirano
5	Alarm	Prišlo je do alarma Brez alarma	Nedovoljen poseg v napravo

Sestavni deli

6	Člen za zaklenitev	10	Gumb za ponastavitev
7	Napajalni vmesnik	11	Baterijski priključek
8	Terminal za ožičenje	12	TAMPER-stikalo
9	Omrežni priključek	13	AP&STA-stikalo

Opomba: Odstranite zadnji pokrov in nekateri deli in vmesniki so na zadnji plošči.

2 Ožičenje in namestitev

1-2. Namestite nadzorno ploščo.
3. Pripravite modul za kartico SIM (prodaja se ločeno) in povežite anteno.
4. Pripravite telefonski modul (prodaja se ločeno).
5. Ožičite kable.

Opomba: Pred ožičenjem pripomočkov in zunanjih naprav izklopite nadzorno ploščo.

1. Ožičenje telefonskega modula
2. Ožičenje zunanjih naprav
   1. Ožičenje vhoda alarma
      a. NC-detektor
      b. NO-detektor
      c. Nezasedena cona
      d. Zavarovano pred nedovoljenim poseganjem
      e. Povezava serij dvojnega območja
      f. Vzporedna povezava dvojnega območja
   2. Ožičenje izhoda alarma
   3. Ožičenje RS-485: Brezžični sprejemnik, tipkovnica itd.
3. Ožičenje omrežja
4. Ožičenje napajanja

6. Zaprite ohišje nadzorne plošče.

★ TAMPER-vijak
TAMPER-vijak obvezno zavarujte.

3 Nastavi

Za več metod aktivacije glejte Uporabniški priročnik.

Nastavi preko spletnega odjemalca

Privzeti IP-naslov:
Mobilni brskalnik (način AP):192.168.8.1
Povezava omrežnega kabla: 192.0.0.64

1. Vnesite IP-naslov naprave v spletni brskalnik.
2. Ustvarite geslo za administratorja, da aktivirate napravo.

Ponastavitev:
Po zagonu naprave 10 sekund držite gumb za ponastavitev, da ponastavite napravo.

Tehnični podatki

Model		DS-PHA20-P DS-PHA64-P	DS-PHA20-W2P DS-PHA64-W4P
Povezava naprave	Detektor	Do 16/56 (4/8 on-board, 16/56 žično/brezžično)	
	Izhod releja	Do 64 (2/4 on-board, 18/60 žično/brezžično)	
	Brezžični sprejemnik RS-485	Do 7	
	Sonar	1 žični sonar (povezava on-board)	
	Kodirni ključ	8	
Vhod alarma	Območje	4 (DS-PHA20); 8 (DS-PHA64)	
Funkcija	Obvestilo	SMS in telefonski klic (z modulom 3G/4G/GPRS)	
	Omrežna kamera	N/A	2 (DS-PHA20) 4 (DS-PHA64)
Protokol	Protokol	ISAPI, DC09, ISUP, CSV-IP, EZVIZ	
Omrežje	Žično omrežje	10M/100M Ethernet	
	Mobilno omrežje	Podpora (z modulom 3G/4G/GPRS)	
Wi-Fi/AP	Standardna	N/A	802.11b/g/n
Uporabnik	Uporabnik	Nameščevalec: 1; Administrator: 1; Vzdrževanje:1 Operater: 13 (DS-PHA20), 45 (DS-PHA64)	
	Oznaka/Kartica	12	
Drugo	Delovna temperatura	od –10 °C do 55 °C (od -4 °F do 122 °F)	
	Operativna vlažnost	od 10% do 90% (Brez zgoščanja)	
	Dimenzije (Š x V x G)	Plastično ohišje: 220 mm (8,6") × 152 mm (6,0") × 31,5 mm (1,2")	
	Teža	0,8 kg	0,8 kg

Opomba:
Brezžični sonar z močjo 868 MHz lahko na hibridno nadzorno ploščo vključite prek brezžičnega sprejemnika, ki je na naslovu 9.

⚠ Kabli omrežnega napajanja morajo ustrezati certifikatu IEC 60332 ali UL.
Izhodni vmesnik AUX+: DC12 V, 1000 mA.
Izhodni vmesnik BELL+: DC12 V, 200 mA.
ognjevarni razred ohišja 5 VB.

ESPAÑOL

© 2021 Hangzhou Hikvision Digital Technology Co., Ltd. Todos los derechos reservados.

Sobre este manual
Este manual incluye las instrucciones de utilización y gestión del producto. Las figuras, gráficos, imágenes y cualquier otra información que encontrará en lo sucesivo tienen únicamente fines descriptivos y aclaratorios. La información incluida en el manual está sujeta a cambios, sin aviso previo, debido a las actualizaciones de software u otros motivos. Visite el sitio web de Hikvision —https://www.hikvision.com/— para acceder a la última versión de este manual.
Utilice este manual con la guía y asistencia de profesionales capacitados en el soporte del producto.
HIKVISION y otras marcas comerciales y logotipos de Hikvision son propiedad de Hikvision en diferentes jurisdicciones. Las demás marcas comerciales y logotipos mencionados son propiedad de sus respectivos dueños.

Descargo de responsabilidad
EN LA MEDIDA MÁXIMA PERMITIDA POR LAS LEYES APLICABLES, ESTE MANUAL Y EL PRODUCTO DESCRITO —INCLUIDOS SU HARDWARE, SOFTWARE Y FIRMWARE— SE SUMINISTRAN «TAL CUAL» Y «CON TODOS SU FALLOS Y ERRORES». HIKVISION NO OFRECE GARANTÍAS, EXPLÍCITAS O IMPLÍCITAS, INCLUIDAS, A MODO ENUNCIATIVO, COMERCIABILIDAD, CALIDAD SATISFACTORIA O IDONEIDAD PARA UN PROPÓSITO EN PARTICULAR. EL USO QUE HAGA DEL PRODUCTO CORRE BAJO SU ÚNICO RIESGO. EN NINGÚN CASO, HIKVISION PODRÁ CONSIDERARSE RESPONSABLE ANTE USTED DE NINGÚN DAÑO ESPECIAL, CONSECUENTE, INCIDENTAL O INDIRECTO, INCLUYENDO, ENTRE OTROS, DAÑOS POR PÉRDIDAS DE BENEFICIOS COMERCIALES, INTERRUPCIÓN DE LA ACTIVIDAD COMERCIAL, PÉRDIDA DE DATOS, CORRUPCIÓN DE LOS SISTEMAS O PÉRDIDA DE DOCUMENTACIÓN, YA SEA POR INCUMPLIMIENTO DEL CONTRATO, AGRAVIO (INCLUYENDO NEGLIGENCIA), RESPONSABILIDAD DEL PRODUCTO O EN RELACIÓN CON EL USO DEL PRODUCTO, INCLUSO CUANDO HIKVISION HAYA RECIBIDO UNA NOTIFICACIÓN DE LA POSIBILIDAD DE DICHOS DAÑOS O PÉRDIDAS.
USTED RECONOCE QUE LA NATURALEZA DE INTERNET IMPLICA RIESGOS DE SEGURIDAD INHERENTES Y HIKVISION NO TENDRÁ NINGUNA RESPONSABILIDAD POR EL FUNCIONAMIENTO ANORMAL, FILTRACIONES DE PRIVACIDAD U OTROS DAÑOS RESULTANTES DE ATAQUES CIBERNÉTICOS, ATAQUES DE HACKERS, INFECCIONES DE VIRUS U OTROS RIESGOS DE SEGURIDAD DE INTERNET; SIN EMBARGO, HIKVISION PROPORCIONARÁ APOYO TÉCNICO OPORTUNO DE SER NECESARIO.
USTED ACEPTA USAR ESTE PRODUCTO DE CONFORMIDAD CON TODAS LAS LEYES APLICABLES Y SOLO USTED ES EL ÚNICO RESPONSABLE DE ASEGURAR QUE EL USO CUMPLA CON DICHAS LEYES. EN ESPECIAL, USTED ES RESPONSABLE DE USAR ESTE PRODUCTO DE FORMA QUE NO INFRINJA LOS DERECHOS DE TERCEROS, INCLUYENDO, DE MANERA ENUNCIATIVA MAS NO LIMITATIVA, DERECHOS DE PUBLICIDAD, DERECHOS DE PROPIEDAD INTELECTUAL, DERECHOS RELATIVOS A LA PROTECCIÓN DE DATOS Y OTROS DERECHOS RELATIVOS A LA PRIVACIDAD. NO UTILIZARÁ ESTE PRODUCTO PARA NINGÚN USO FINAL PROHIBIDO, INCLUYENDO EL DESARROLLO O LA PRODUCCIÓN DE ARMAS DE DESTRUCCIÓN MASIVA, EL DESARROLLO O PRODUCCIÓN DE ARMAS QUÍMICAS O BIOLÓGICAS, NINGUNA ACTIVIDAD EN EL CONTEXTO RELACIONADO CON ALGÚN EXPLOSIVO NUCLEAR O EL CICLO DE COMBUSTIBLE NUCLEAR INSEGURO O EN APOYO DE ABUSOS DE LOS DERECHOS HUMANOS. EN CASO DE HABER CONFLICTO ENTRE ESTE MANUAL Y LA LEGISLACIÓN VIGENTE, ESTA ÚLTIMA PREVALECERÁ.

2012/19/UE (directiva RAEE, residuos de aparatos eléctricos y electromagnéticos): En la Unión Europea, los productos marcados con este símbolo no pueden ser desechados en el sistema de basura municipal sin recogida selectiva. Para un reciclaje adecuado, entregue este producto en el lugar de compra del equipo nuevo equivalente o deshágase de él en el punto de recogida designado a tal efecto. Para ver más información, visite: www.recyclethis.info

2006/66/CE (directiva sobre baterías): Este producto lleva una batería que no puede ser desechada en el sistema municipal de basuras sin recogida selectiva dentro de la Unión Europea. Consulte la documentación del producto para ver la información específica de la batería. La batería lleva marcado este símbolo, que incluye unas letras indicando si contiene cadmio (Cd), plomo (Pb), o mercurio (Hg). Para un reciclaje adecuado, entregue la batería a su vendedor o llévela al punto de recogida de basuras designado a tal efecto. Para más información visite: www.recyclethis.info.

CE Este producto, y en su caso también los accesorios suministrados, tienen la marca "CE" y por tanto cumplen con las normas europeas de armonización aplicables enumeradas en la Directiva de equipos radioeléctricos 2014/53/EU, la Directiva de compatibilidad electromagnética 2014/30/UE, la Directiva de baja tensión 2014/35/UE y la Directiva de restricción del uso de sustancias peligrosas 2011/65/UE.

Precauciones de instalación
1. La fuerza adicional debe ser equivalente a tres veces el peso del equipo, pero no inferior a 50 N. El equipo y el soporte asociado deben permanecer seguros durante la instalación. Tras la instalación, no se debe dañar el equipo ni tampoco las placas de montaje asociadas.
2. Instale el equipo de acuerdo con las instrucciones de este manual.
3. Para evitar lesiones, este equipo debe estar firmemente sujeto al suelo/pared de acuerdo con las instrucciones de instalación.
4. Mantenga el cuerpo del equipo vertical hacia abajo cuando lo mueva o utilice.

Seguridad eléctrica
- ϟ indica la existencia de tensión peligrosa, por lo que el cableado externo conectado a los terminales se ha de instalar por una persona con la formación adecuada.
- Para usar el producto debe cumplir estrictamente con la normativa de seguridad eléctrica de su país y región.
- PRECAUCIÓN: Para reducir el riesgo de incendio, reemplace el fusible por otro del mismo tipo y clasificación.
- Se debe conectar el equipo a una toma de corriente con conexión a tierra.
- La toma de corriente tiene que estar cerca del equipo y ser de fácil acceso.
- Se incorporará un dispositivo de desconexión de fácil acceso externo al equipo, con clasificación 6 A.
- Es necesario instalar un interruptor de corte omnipolar en la instalación eléctrica del edificio.
- El equipo ha sido diseñado, cuando es necesario, con modificaciones para conectarlo a un sistema de distribución de alimentación eléctrica para equipos informáticos.

Precauciones relativas a la batería
1. Este equipo no es adecuado para utilizarlo en lugares donde pueda haber niños.
2. PRECAUCIÓN: Riesgo de explosión si se reemplaza la batería por otra de tipo incorrecto.
3. Una sustitución inadecuada de la batería por otra de tipo incorrecto podría inhabilitar alguna medida de protección (por ejemplo, en el caso de algunas baterías de litio).
4. No arroje la batería al fuego ni la meta en un horno caliente, ni intente aplastar o cortar mecánicamente la batería, ya que podría explotar.
5. No deje la batería en lugares con temperaturas extremadamente altas, ya que podría explotar o tener fugas de líquido electrolítico o gas inflamable.
6. No permita que la batería quede expuesta a una presión de aire extremadamente baja, ya que podría explotar o tener fugas de líquido electrolítico o gas inflamable.
7. Deshágase de las baterías usadas conforme a las instrucciones.

Prevención de incendios
- No coloque llamas abiertas, como velas encendidas, sobre el equipo.
- Este equipo solo es apto para montarlo sobre hormigón u otra superficie no combustible.
- El puerto serie del equipo se utiliza solo para la depuración.

PRECAUCIÓN
APTO ÚNICAMENTE PARA MONTAJE EN HORMIGÓN U OTRA SUPERFICIE NO COMBUSTIBLE. LOS CABLES SÓLO PUEDEN PASAR POR EL PANEL TRASERO. NO PASE EL CABLE DE ANTENA A TRAVÉS DEL TABLERO ELÉCTRICO. EL COBRE O EL CABLE DE COBRE EN EL TERMINAL ELÉCTRICO, NO PUEDE ESTAR EXPUESTO. EN LA INSTALACIÓN SE INCLUIRÁ UN DISYUNTOR (INTERRUPTOR) DE DOS POLOS. EXISTE RIESGO DE EXPLOSIÓN SI SE SUSTITUYE LA BATERÍA POR UN TIPO INCORRECTO. DESECHE LAS BATERÍAS USADAS DE ACUERDO CON LAS INSTRUCCIONES.

PORTUGUÊS

©2021 Hangzhou Hikvision Digital Technology Co., Ltd. Todos os direitos reservados.

Acerca deste Manual
O Manual inclui instruções para utilizar e gerir o produto. As fotografias, os gráficos, as imagens e todas as outras informações doravante apresentadas destinam-se apenas a fins de descritivos e informativos. As informações que constam do Manual estão sujeitas a alteração, sem aviso prévio, devido a atualizações de firmware ou a outros motivos. Encontre a versão mais recente deste Manual no site da Hikvision (https://www.hikvision.com/).
Utilize este Manual sob orientação e com a assistência de profissionais formados neste Produto.
HIKVISION e outras marcas registradas e logotipos da Hikvision são propriedade da Hikvision em diversas jurisdições. Outras marcas comerciais e logótipos mencionados são propriedade dos respetivos proprietários.

Aviso legal
NA MEDIDA MÁXIMA PERMITIDA PELA LEI APLICÁVEL, ESTE MANUAL E O PRODUTO DESCRITO, COM O SEU HARDWARE, SOFTWARE E FIRMWARE, SÃO FORNECIDOS "TAL COMO ESTÃO" E "COM TODAS AS SUAS FALHAS E ERROS". A HIKVISION EXCLUI, DE FORMA EXPLÍCITA OU IMPLÍCITA, GARANTIAS DE, INCLUINDO E SEM LIMITAÇÃO, COMERCIABILIDADE, QUALIDADE DO SERVIÇO OU ADEQUAÇÃO A UMA FINALIDADE ESPECÍFICA. A SUA UTILIZAÇÃO DESTE PRODUTO É FEITA POR SUA CONTA E RISCO. EM NENHUMA CIRCUNSTÂNCIA, A HIKVISION SERÁ RESPONSÁVEL POR SI EM RELAÇÃO A QUAISQUER DANOS ESPECIAIS, CONSEQUENCIAIS, INCIDENTAIS OU INDIRETOS, INCLUINDO, ENTRE OUTROS, DANOS PELA PERDA DE LUCROS COMERCIAIS, INTERRUPÇÃO DA ATIVIDADE, PERDA DE DADOS, CORRUPÇÃO DE SISTEMAS OU PERDA DE DOCUMENTAÇÃO SEJA COM BASE NUMA VIOLAÇÃO DO CONTRATO, ATOS ILÍCITOS (INCLUÍNDO NEGLIGÊNCIA), RESPONSABILIDADE PELO PRODUTO OU, DE OUTRO MODO, RELACIONADA COM A UTILIZAÇÃO DO PRODUTO, AINDA QUE A HIKVISION TENHA SIDO AVISADA SOBRE A POSSIBILIDADE DE TAIS DANOS OU PERDAS.
O UTILIZADOR RECONHECE QUE A NATUREZA DA INTERNET OFERECE RISCOS DE SEGURANÇA INERENTES E QUE A HIKVISION NÃO SERÁ RESPONSABILIZADA POR UM FUNCIONAMENTO ANORMAL, PERDA DE PRIVACIDADE OU OUTROS DANOS RESULTANTES DE ATAQUES INFORMÁTICOS, ATAQUES DE PIRATARIA, INFEÇÃO POR VÍRUS OU OUTROS RISCOS ASSOCIADOS À SEGURANÇA DA INTERNET. NO ENTANTO, A HIKVISION PRESTARÁ APOIO TÉCNICO ATEMPADO, SE SOLICITADO.
O UTILIZADOR ACEITA UTILIZAR ESTE PRODUTO EM CONFORMIDADE COM TODAS AS LEIS APLICÁVEIS E SER O ÚNICO RESPONSÁVEL POR GARANTIR QUE A SUA UTILIZAÇÃO É CONFORME À LEI APLICÁVEL. PARTICULARMENTE, O UTILIZADOR É O RESPONSÁVEL PELA UTILIZAÇÃO DESTE PRODUTO DE MODO QUE NÃO INFRINJA OS DIREITOS DE TERCEIROS, INCLUINDO, ENTRE OUTROS, OS DIREITOS DE PUBLICIDADE, DIREITOS DE PROPRIEDADE INTELECTUAL OU DE PROTEÇÃO DE DADOS, OU QUAISQUER OUTROS DIREITOS DE PRIVACIDADE. O UTILIZADOR NÃO PODERÁ UTILIZAR ESTE PRODUTO PARA QUAISQUER UTILIZAÇÕES FINAIS PROIBIDAS, INCLUINDO O DESENVOLVIMENTO OU PRODUÇÃO DE ARMAS DE DESTRUIÇÃO MACIÇA, DESENVOLVIMENTO OU PRODUÇÃO DE QUÍMICOS OU ARMAS BIOLÓGICAS, QUAISQUER ATIVIDADES DESENVOLVIDAS NO ÂMBITO DE EXPLOSIVOS NUCLEARES OU CICLOS DE COMBUSTÍVEL NUCLEAR INSEGURO OU PARA APOIAR ABUSOS AOS DIREITOS HUMANOS. NA EVENTUALIDADE DA OCORRÊNCIA DE ALGUM CONFLITO ENTRE ESTE MANUAL E A LEGISLAÇÃO APLICÁVEL, ESTA ÚLTIMA PREVALECE.

2012/19/EU (Diretiva WEEE): os produtos marcados com este símbolo não podem ser descartados como rejeitos municipais não classificados na União Europeia. Para a reciclagem adequada, retorne este produto ao seu fornecedor local ao comprar um novo equipamento equivalente ou descarte-o em pontos de coleta designados. Para obter mais informações, acesse: www.recyclethis.info

2006/66/EC (diretiva sobre baterias): este produto contém uma bateria que não pode ser descartada como um rejeito municipal não classificado na União Europeia. Refira-se à documentação do produto para informações específicas sobre baterias. A bateria é marcada com este símbolo, que poderá incluir letras para indicar cádmio (Cd), chumbo (Pb) ou mercúrio (Hg). Para a reciclagem adequada, devolva a bateria ao fornecedor ou encaminhe-a a um ponto de coleta designado. Para obter mais informações, consulte: www.recyclethis.info

CE Este produto e, se aplicável, também os acessórios fornecidos estão marcados com "CE" e, portanto, em conformidade com os padrões europeus harmonizados aplicáveis listados na Diretiva RE 2014/53/EU, Diretiva EMC 2014/30/EU, Diretiva LVD 2014/35/EU e Diretiva RoHS 2011/65/EU

Cuidados na instalação
1. A força adicional deve ser igual a três vezes o peso do equipamento, mas não inferior a 50 N. O equipamento e seus recursos de montagem associados devem permanecer seguros durante a instalação. Após a instalação, o equipamento, incluindo qualquer placa de montagem associada, não pode estar danificado.
2. Instale o equipamento de acordo com as instruções neste manual.
3. Para prevenir lesões, este equipamento deve ser fixado de forma segura ao piso/parede, de acordo com as instruções de instalação.
4. Mantenha o corpo do equipamento para baixo ao mover ou usar o equipamento.

Segurança elétrica
- ϟ indica parte sob tensão, e o cabeamento externo conectado aos terminais requer a instalação por uma pessoa treinada.
- Ao usar este produto, é necessário seguir os regulamentos de segurança elétrica da nação e região.
- CUIDADO: Para reduzir o risco de incêndio, substitua somente com o mesmo tipo e classificação de fusível.
- O equipamento deve estar conectado a uma tomada de energia aterrada.
- A saída da tomada deverá ser instalada perto do equipamento e ser facilmente acessível.
- Um dispositivo de desconexão facilmente acessível deverá ser incorporado na parte externa do equipamento, com classificação 6A.
- Um interruptor geral para todos os polos pode ser incorporado à instalação elétrica do prédio.
- O equipamento foi projetado para, quando necessário, ser modificado para conexão a um sistema de distribuição de energia de TI.

Cuidados com a bateria
1. Este equipamento não é adequado para uso em locais onde possa haver crianças.
2. CUIDADO: Há risco de explosão se a bateria for substituída por outra de tipo incorreto.
3. A substituição de uma bateria por outra de tipo incorreto pode anular uma proteção ou garantia (p. ex., no caso de alguns tipos de bateria de lítio).
4. Não descarte as baterias em fogo ou forno quente nem as submeta a esmagamento ou corte mecânico, pois isso pode resultar em explosão.
5. Não deixe as baterias em um ambiente de temperatura extremamente alta, pois isso pode resultar em explosão ou vazamento de líquido ou gás inflamável.
6. Não exponha as baterias a uma pressão do ar extremamente baixa, pois isso pode resultar em explosão ou vazamento de líquido ou gás inflamável.
7. Descarte as baterias usadas de acordo com as instruções.

Prevenção a incêndio
- Nenhuma fonte de chama desprotegida, como uma vela acesa, deve ser colocada sobre o equipamento.
- Este equipamento é adequado apenas para montagem em concreto ou outra superfície não inflamável.
- A porta de série do equipamento é usada apenas para depuração.

CUIDADO
ADEQUADO APENAS PARA MONTAGEM EM CONCRETO OU OUTRA SUPERFÍCIE NÃO INFLAMÁVEL. OS CABOS SÓ PODEM SER PASSADOS PELO PAINEL TRASEIRO. NÃO PASSE O CABO DA ANTENA PELA PLACA ELÉTRICA. COBRE OU FIOS DE COBRE NÃO PODEM FICAR EXPOSTOS NO TERMINAL ELÉTRICO. UM DISPOSITIVO DESCONECTADO DE DOIS POLOS (DISJUNTOR) DEVE SER PROVIDENCIADO NA INSTALAÇÃO. RISCO DE EXPLOSÃO SE A BATERIA FOR SUBSTITUÍDA POR OUTRA DE TIPO INCORRETO. DESCARTE BATERIAS USADAS DE ACORDO COM AS INSTRUÇÕES.

ČEŠTINA

©2021 Hangzhou Hikvision Digital Technology Co., Ltd. Všechna práva vyhrazena.

Informace o tomto návodu
V návodu jsou obsaženy pokyny k používání a obsluze výrobku. Obrázky, schémata, snímky a veškeré ostatní zde uvedené informace slouží pouze jako popis a vysvětlení. Informace obsažené v tomto návodu podléhají vzhledem k aktualizacím firmwaru nebo z jiných důvodů změnám bez upozornění. Nejnovější verzi tohoto návodu naleznete na webových stránkách společnosti Hikvision (https://www.hikvision.com/).
Tento návod používejte s vedením a pomocí odborníků vyškolených v oblasti podpory výrobku.
HIKVISION a ostatní ochranné známky a loga společnosti Hikvision jsou vlastnictvím společnosti Hikvision v různých jurisdikcích. Ostatní ochranné známky a loga uvedené v této příručce jsou majetkem příslušných vlastníků.

Prohlášení o vyloučení odpovědnosti
TATO PŘÍRUČKA A POPISOVANÉ PRODUKTY VČETNĚ PŘÍSLUŠNÉHO HARDWARU, SOFTWARU A FIRMWARU JSOU V MAXIMÁLNÍM ROZSAHU PŘÍPUSTNÉM PODLE ZÁKONA POSKYTOVÁNY, „JAK STOJÍ A LEŽÍ", A „SE VŠEMI VADAMI A CHYBAMI". SPOLEČNOST HIKVISION NEPOSKYTUJE ŽÁDNÉ VÝSLOVNÉ ANI PŘEDPOKLÁDANÉ ZÁRUKY ZARNUJÍCÍ MIMO JINÉ PRODEJNOST, USPOKOJIVOU KVALITU NEBO VHODNOST KE KONKRÉTNÍM ÚČELŮM. POUŽÍVÁNÍ TOHOTO PRODUKTU JE NA VAŠE VLASTNÍ RIZIKO. SPOLEČNOST HIKVISION V ŽÁDNÉM PŘÍPADĚ NENESE ODPOVĚDNOST ZA JAKÉKOLI ZVLÁŠTNÍ, NÁSLEDNÉ, NÁHODNÉ NEBO NEPŘÍMÉ ŠKODY ZAHRNUJÍCÍ MIMO JINÉ ŠKODY ZE ZTRÁTY OBCHODNÍHO ZISKU, PŘERUŠENÍ OBCHODNÍ ČINNOSTI NEBO ZTRÁTY DAT, POŠKOZENÍ SYSTÉMŮ NEBO ZTRÁTY DOKUMENTACE V SOUVISLOSTI S POUŽÍVÁNÍM TOHOTO VÝROBKU BEZ OHLEDU NA TO, ZDA TAKOVÉ ŠKODY VZNIKLY Z DŮVODU PORUŠENÍ SMLOUVY, OBČANSKOPRÁVNÍHO PŘEČINU (VČETNĚ NEDBALOSTI) ČI ODPOVĚDNOSTI ZA PRODUKT, A TO ANI V PŘÍPADĚ, ŽE SPOLEČNOST HIKVISION BYLA NA MOŽNOST TAKOVÝCHTO ŠKOD NEBO ZTRÁTY UPOZORNĚNA.
BERETE NA VĚDOMÍ, ŽE INTERNET SVOU PODSTATOU PŘEDSTAVUJE SKRYTÁ BEZPEČNOSTNÍ RIZIKA A SPOLEČNOST HIKVISION PROTO NEPŘEBÍRÁ ŽÁDNOU ODPOVĚDNOST ZA NESTANDARDNÍ PROVOZNÍ CHOVÁNÍ, ÚNIK OSOBNÍCH ÚDAJŮ NEBO JINÉ ŠKODY VYPLÝVAJÍCÍ Z KYBERNETICKÉHO ČI HACKERSKÉHO ÚTOKU, NAPADENÍ VIREM NEBO ŠKODY ZPŮSOBENÉ JINÝMI INTERNETOVÝMI BEZPEČNOSTNÍMI RIZIKY; SPOLEČNOST HIKVISION VŠAK V PŘÍPADĚ POTŘEBY POSKYTNE VČASNOU TECHNICKOU PODPORU.
SOUHLASÍTE S TÍM, ŽE TENTO PRODUKT BUDE POUŽÍVÁN V SOULADU SE VŠEMI PLATNÝMI ZÁKONY A VÝHRADNĚ ODPOVÍDÁTE ZA ZAJIŠTĚNÍ, ŽE VAŠE UŽÍVÁNÍ BUDE V SOULADU S PLATNOU LEGISLATIVOU. ODPOVÍDÁTE ZEJMÉNA ZA POUŽÍVÁNÍ PRODUKTU ZPŮSOBEM, KTERÝ NEPORUŠUJE PRÁVA TŘETÍCH STRAN, COŽ ZAHRNUJE MIMO JINÉ PRÁVO NA OCHRANU OSOBNOSTI, PRÁVO DUŠEVNÍHO VLASTNICTVÍ NEBO PRÁVO NA OCHRANU OSOBNÍCH ÚDAJŮ A DALŠÍ PRÁVA NA OCHRANU SOUKROMÍ. TENTO PRODUKT NESMÍTE POUŽÍVAT K JAKÝMKOLI NEDOVOLENÝM KONCOVÝM ÚČELŮM VČETNĚ VÝVOJE ČI VÝROBY ZBRANÍ HROMADNÉHO NIČENÍ, VÝVOJE NEBO VÝROBY CHEMICKÝCH ČI BIOLOGICKÝCH ZBRANÍ NEBO JAKÝCHKOLI ČINNOSTÍ SOUVISEJÍCÍCH S JADERNÝMI VÝBUŠNINAMI NEBO NEBEZPEČNÝM JADERNÝM PALIVOVÝM CYKLEM ČI K PODPOŘE PORUŠOVÁNÍ LIDSKÝCH PRÁV. V PŘÍPADĚ JAKÉHOKOLI ROZPORU MEZI TÍMTO NÁVODEM A PŘÍSLUŠNÝMI ZÁKONY PLATÍ DRUHÉ ZMÍNĚNÉ.

Směrnice 2012/19/ES (WEEE): Výrobky označené tímto symbolem nelze v Evropské unii likvidovat společně s netříděným domovním odpadem. Při zakoupení nového ekvivalentního výrobku tento výrobek řádně zrecyklujte vrácením svému místnímu dodavateli, nebo jej zlikvidujte odevzdáním v určených sběrných místech. Další informace naleznete na adrese: www.recyclethis.info

Směrnice 2006/66/ES (týkající se baterií): Tento výrobek obsahuje baterii, kterou nelze v Evropské unii likvidovat společně s netříděným domovním odpadem. Konkrétní informace o baterii naleznete v dokumentaci výrobku. Baterie je označena tímto symbolem, který může obsahovat písmena značící kadmium (Cd), olovo (Pb) nebo rtuť (Hg). Za účelem řádné recyklace baterii odevzdejte svému dodavateli nebo na určené sběrné místo. Další informace naleznete na adrese: www.recyclethis.info

CE Tento výrobek, a případně i dodané příslušenství, jsou označeny štítkem „CE" a vyhovují proto příslušným harmonizovaným evropským standardům uvedeným ve směrnici RE 2014/53/ES, směrnici EMC 2014/30/ES, směrnici LVD 2014/35/ES a směrnici RoHS 2011/65/ES.

Upozornění k montáži
1. Dodatečná síla by měla být rovna trojnásobku hmotnosti zařízení, avšak nejméně 50 N. Zařízení a související montážní prostředky musejí zůstat během montáže zabezpečeny. Po montáži se zařízení včetně přidružené montážní desky nesmí poškodit.
2. Namontujte zařízení podle pokynů v tomto návodu.
3. Zařízení je třeba v souladu s montážními pokyny bezpečně připevnit na podlahu nebo na zeď, aby nedošlo ke zranění.
4. Při přemisťování nebo používání zařízení držte tělo zařízení rovně dolů.

Elektrická bezpečnost
- ϟ označuje nebezpečné kabely pod napětím nebo pod proudem. Připojení externí kabeláže ke svorkám proto musí provádět vyškolená osoba.
- Při používání výrobku je nutné přísně dodržovat všechny národní a místní předpisy týkající se elektrické bezpečnosti.
- UPOZORNĚNÍ: Pojistku vyměňte pouze za pojistku stejného typu a se stejným jmenovitým proudem, abyste omezili nebezpečí požáru.
- Zařízení musí být připojeno k uzemněné síťové zásuvce.
- Síťová zásuvka musí být namontována v blízkosti zařízení a musí být snadno přístupná.
- Vně zařízení musí být k dispozici snadno přístupné odpojovací zařízení se jmenovitým proudem 6 A.
- Elektroinstalace budovy musí zahrnovat vypínač všech pólů.
- Toto zařízení bylo navrženo a v případě potřeby upraveno k připojení do rozvodného systému IT.

Upozornění k baterii
1. Toto zařízení není vhodné pro použití v místech, na kterých se mohou vyskytovat děti.
2. UPOZORNĚNÍ: Při výměně baterie za nesprávný typ hrozí nebezpečí výbuchu.
3. Vyměníte-li baterii za nesprávný typ, může dojít k poškození bezpečnostního prvku (například v případě některých typů lithiových baterií).
4. Baterii nevhazujte do ohně, nevkládejte do horké trouby, mechanicky ji nedrťte ani neřezejte. Mohlo by dojít k výbuchu.
5. Baterii v prostředí s extrémně vysokou teplotou, protože by mohlo dojít k výbuchu nebo úniku hořlavé kapaliny nebo plynu.
6. Baterii extrémně nízkému tlaku vzduchu, protože by mohlo dojít k výbuchu nebo úniku hořlavé kapaliny nebo plynu.
7. Použité baterie zlikvidujte podle pokynů.

Požární ochrana
- Na zařízení se nesmí pokládat zdroje otevřeného ohně jako například hořící svíčky.
- Toto zařízení je vhodné k připevnění pouze na betonový nebo jiný nehořlavý povrch.
- Sériový port zařízení se používá pouze k ladění.

UPOZORNĚNÍ
VHODNÉ POUZE PRO MONTÁŽ NA BETON NEBO JINÝ NEHORLAVÝ POVRCH. KABELY LZE VÉST POUZE PŘES ZADNÍ PANEL. NEVEĎTE KABEL ANTÉNY PŘES ELEKTRICKOU DESKU. MĚĎ ANI MĚDĚNÝ DRÁT NESMÍTE DOSTAT DO KONTAKTU S ELEKTRICKOU SVORKOU. PŘI INSTALACI SE MUSÍ OSADIT DVOJPÓLOVÉ ODPOJOVACÍ ZAŘÍZENÍ (JISTIČ). PŘI VÝMĚNĚ BATERIE ZA NESPRÁVNÝ TYP HROZÍ NEBEZPEČÍ VÝBUCHU. POUŽITÉ BATERIE ZLIKVIDUJTE PODLE POKYNŮ.

POLSKI

© 2021 Hangzhou Hikvision Digital Technology Co., Ltd. Wszelkie prawa zastrzeżone.

Opis podręcznika
Podręcznik zawiera instrukcje dotyczące korzystania z produktu i obchodzenia się z nim. Zdjęcia, rysunki, wykresy i pozostałe informacje zamieszczono w podręczniku wyłącznie dla celów informacyjnych i opisowych. Informacje zamieszczone w podręczniku mogą ulec zmianie bez powiadomienia w związku z aktualizacjami oprogramowania układowego lub w innych okolicznościach. Najnowsza wersja tego podręcznika jest dostępna w witrynie internetowej firmy Hikvision (https://www.hikvision.com/).
Oprócz tego podręcznika należy korzystać z porad i pomocy specjalistów z działu pomocy technicznej związanej z produktem.
HIKVISION oraz inne znaki towarowe i logo Hikvision są własnością firmy Hikvision w różnych jurysdykcjach. Inne znaki towarowe i logo użyte w podręczniku należą do odpowiednich właścicieli.

Zastrzeżenia prawne
W PEŁNYM ZAKRESIE DOZWOLONYM PRZEZ OBOWIĄZUJĄCE PRAWO TEN PODRĘCZNIK, OPISANY PRODUKT I ZWIĄZANE Z NIM WYPOSAŻENIE ORAZ OPROGRAMOWANIE APLIKACYJNE I UKŁADOWE SĄ UDOSTĘPNIANE BEZ GWARANCJI. FIRMA HIKVISION NIE UDZIELA ŻADNYCH WYRAŹNYCH ANI DOROZUMIANYCH GWARANCJI, TAKICH JAK GWARANCJE DOTYCZĄCE PRZYDATNOŚCI HANDLOWEJ, JAKOŚCI LUB PRZYDATNOŚCI DO OKREŚLONEGO CELU. UŻYTKOWNIK KORZYSTA Z PRODUKTU NA WŁASNE RYZYKO. NIEZALEŻNIE OD OKOLICZNOŚCI FIRMA HIKVISION NIE PONOSI ODPOWIEDZIALNOŚCI ZA STRATY SPECJALNE, WYNIKOWE, PRZYPADKOWE LUB POŚREDNIE, TAKIE JAK STRATA OCZEKIWANYCH ZYSKÓW Z DZIAŁALNOŚCI BIZNESOWEJ, PRZERWY W DZIAŁALNOŚCI BIZNESOWEJ, USZKODZENIE SYSTEMÓW ALBO STRATA DANYCH LUB DOKUMENTACJI, WYNIKAJĄCE Z NARUSZENIA UMOWY, PRZEWINIENIA (ŁĄCZNIE Z ZANIEDBANIEM), ODPOWIEDZIALNOŚCI ZA PRODUKT LUB INNYCH OKOLICZNOŚCI, ZWIĄZANE Z UŻYCIEM TEGO PRODUKTU, NAWET JEŻELI FIRMA HIKVISION ZOSTAŁA POINFORMOWANA O MOŻLIWOŚCI WYSTĄPIENIA TAKICH SZKÓD LUB STRAT.
UŻYTKOWNIK PRZYJMUJE DO WIADOMOŚCI, ŻE KORZYSTANIE Z INTERNETU JEST ZWIĄZANE Z ZAGROŻENIAMI DLA BEZPIECZEŃSTWA, A FIRMA HIKVISION NIE PONOSI ODPOWIEDZIALNOŚCI ZA NIEPRAWIDŁOWE FUNKCJONOWANIE, WYCIEK POUFNYCH INFORMACJI LUB INNE SZKODY WYNIKAJĄCE Z ATAKU CYBERNETYCZNEGO, ATAKU HAKERA, DZIAŁANIA WIRUSÓW LUB INNYCH ZAGROŻEŃ DLA BEZPIECZEŃSTWA W INTERNECIE. FIRMA HIKVISION ZAPEWNI JEDNAK TERMINOWĄ POMOC TECHNICZNĄ, JEŻELI BĘDZIE TO WYMAGANE.
UŻYTKOWNIK ZOBOWIĄZUJE SIĘ DO KORZYSTANIA Z PRODUKTU ZGODNIE Z OBOWIĄZUJĄCYMI PRZEPISAMI I PRZYJMUJE DO WIADOMOŚCI, ŻE JEST ZOBOWIĄZANY DO ZAPEWNIENIA ZGODNOŚCI UŻYCIA PRODUKTU Z OBOWIĄZUJĄCYMI PRZEPISAMI. W SZCZEGÓLNOŚCI UŻYTKOWNIK JEST ZOBOWIĄZANY DO KORZYSTANIA Z PRODUKTU W SPOSÓB, KTÓRY NIE NARUSZA PRAW STRON TRZECICH, DOTYCZĄCYCH NA PRZYKŁAD WIZERUNKU KOMERCYJNEGO, WŁASNOŚCI INTELEKTUALNEJ LUB OCHRONY DANYCH I PRYWATNOŚCI. UŻYTKOWNIK NIE BĘDZIE UŻYWAĆ PRODUKTU DO CELÓW ZABRONIONYCH, TAKICH JAK OPRACOWANIE LUB PRODUKCJA BRONI MASOWEGO RAŻENIA ALBO BRONI CHEMICZNEJ LUB BIOLOGICZNEJ ORAZ DZIAŁANIA ZWIĄZANE Z MATERIAŁAMI WYBUCHOWYMI NUKLEARNYMI, NIEBEZPIECZNYM CYKLEM PALIWOWYM LUB ŁAMANIEM PRAW CZŁOWIEKA. W PRZYPADKU NIEZGODNOŚCI NINIEJSZEGO PODRĘCZNIKA Z OBOWIĄZUJĄCYM PRAWEM, WYŻSZY PRIORYTET BĘDZIE MIAŁO OBOWIĄZUJĄCE PRAWO.

Dyrektywa 2012/19/EU w sprawie zużytego sprzętu elektrycznego i elektronicznego (WEEE): Produktów oznaczonych tym symbolem nie wolno utylizować na obszarze Unii Europejskiej jako niesegregowane odpady komunalne. Aby zapewnić prawidłowy recykling, należy zwrócić ten produkt do lokalnego dostawcy przy zakupie równoważnego nowego urządzenia lub utylizować go w wyznaczonym punkcie selektywnej zbiórki odpadów. Aby uzyskać więcej informacji, skorzystaj ze strony internetowej www.recyclethis.info.

Dyrektywa 2006/66/EC w sprawie baterii i akumulatorów: Ten produkt zawiera baterię, której nie wolno utylizować na obszarze Unii Europejskiej jako niesegregowane odpady komunalne. Szczegółowe informacje dotyczące baterii zamieszczono w dokumentacji produktu. Bateria jest oznaczona tym symbolem, który może także zawierać litery wskazujące na zawartość kadmu (Cd), ołowiu (Pb) lub rtęci (Hg). Aby zapewnić prawidłowy recykling, należy zwrócić baterię do dostawcy lub przekazać ją do wyznaczonego punktu zbiórki. Aby uzyskać więcej informacji, skorzystaj ze strony internetowej www.recyclethis.info.

CE Ten produkt i ewentualnie dostarczone z nim akcesoria oznaczono symbolem „CE" potwierdzającym zgodność z odpowiednimi ujednoliconymi normami europejskimi, uwzględnionymi w dyrektywie radiowej (RE) 2014/53/EU, dyrektywie 2014/30/EU dotyczącej kompatybilności elektromagnetycznej (EMC), dyrektywie 2014/35/EU dotyczącej sprzętu elektrycznego przewidzianego do stosowania w określonych granicach napięcia (LVD) oraz dyrektywie 2011/65/EU w sprawie ograniczenia stosowania niektórych niebezpiecznych substancji w sprzęcie elektrycznym i elektronicznym (RoHS).

Przestroga dotycząca instalacji
1. Zazwyczaj uwzględniane jest obciążenie trzykrotnie większe niż ciężar urządzenia, ale nie mniejsze niż 50 N. Urządzenie i elementy montażowe powinny być zabezpieczone podczas instalacji. Podczas instalacji należy chronić wyposażenie, takie jak płyta montażowa, przed uszkodzeniem.
2. Urządzenie należy zainstalować zgodnie z instrukcjami podanymi w tym podręczniku.
3. Aby zapobiec zranieniu, należy przymocować urządzenie do podłogi/ściany zgodnie z instrukcjami instalacyjnymi.
4. Podczas przenoszenia urządzenia lub korzystania z niego należy utrzymywać je pionowo.

Bezpieczeństwo elektryczne
- ϟ oznacza niebezpieczne napięcie i konieczność podłączania przewodów zewnętrznych do złączy przez wykwalifikowaną osobę.
- Produkt powinien być użytkowany zgodnie z rozporządzeniami dotyczącymi bezpiecznego korzystania z urządzeń elektrycznych, obowiązującymi w danym kraju lub regionie.
- PRZESTROGA: Aby ograniczyć zagrożenie pożarowe, należy używać bezpieczników tego samego typu i o takich samych parametrach znamionowych.
- Urządzenie musi być podłączone do uziemionego gniazda sieci elektrycznej.
- Gniazdo sieci elektrycznej powinno być zainstalowane w łatwo dostępnym miejscu w pobliżu urządzenia.
- Na linii zasilającej urządzenie należy zainstalować łatwo dostępny odłącznik przystosowany do prądu znamionowego 6 A.
- Przełącznik umożliwiający odłączenie wszystkich przewodów linii zasilającej powinien być używany w instalacji elektrycznej budynku.
- Urządzenie zostało zaprojektowane w sposób umożliwiający przystosowanie do zasilania z sieci elektrycznej w konfiguracji IT.

Przestroga dotycząca baterii
1. Urządzenie nie powinno być używane w lokalizacjach, w których mogą przebywać dzieci.
2. PRZESTROGA: Zainstalowanie nieodpowiedniej baterii może spowodować wybuch.
3. Zainstalowanie nieodpowiedniej baterii może spowodować zagrożenie (dotyczy to na przykład niektórych baterii litowych).
4. Wrzucenie baterii do ognia lub rozgrzanego pieca albo zgniecenie lub przecięcie baterii może spowodować wybuch.
5. Wysoka temperatura w otoczeniu może spowodować wybuch baterii albo wyciek palnej cieczy lub gazu.
6. Ekstremalnie niskie ciśnienie powietrza w otoczeniu może spowodować wybuch baterii albo wyciek palnej cieczy lub gazu.
7. Zużyte baterie należy utylizować zgodnie z instrukcjami.

Ochrona przeciwpożarowa
- Nie wolno umieszczać na urządzeniu źródeł nieosłoniętego płomienia, takich jak zapalone świece.
- Urządzenie powinno być instalowane wyłącznie na betonie lub innych podłożach niepalnych.
- Złącze szeregowe urządzenia jest używane tylko do debugowania.

PRZESTROGA
URZĄDZENIE MOŻNA INSTALOWAĆ TYLKO NA PODŁOŻU BETONOWYM LUB INNYM NIEPALNYM PODŁOŻU. PRZEWODY MOŻNA UKŁADAĆ TYLKO PRZEZ OTWORY W PANELU TYLNYM. NIE WOLNO PROWADZIĆ PRZEWODU ANTENOWEGO PRZEZ PŁYTĘ Z PODZESPOŁAMI ELEKTRYCZNYMI. MIEDZIANE PRZEWODY NIE MOGĄ BYĆ ODSŁONIĘTE W ZŁĄCZU ELEKTRYCZNYM. PODCZAS INSTALACJI NALEŻY UŻYĆ WYŁĄCZNIKA ROZŁĄCZAJĄCEGO WSZYSTKIE PRZEWODY LINII ZASILAJĄCEJ. ZAINSTALOWANIE NIEODPOWIEDNIEJ BATERII MOŻE SPOWODOWAĆ WYBUCH. ZUŻYTE BATERIE NALEŻY UTYLIZOWAĆ ZGODNIE Z INSTRUKCJAMI.

ROMÂNĂ

©2021 Hangzhou Hikvision Digital Technology Co., Ltd. Toate drepturile rezervate.

Despre acest manual

Manualul include instrucţiunile pentru utilizarea şi gestionarea produsului. Fotografiile, graficele şi imaginile, precum şi celelalte informaţii expuse în continuare sunt prezente exclusiv în scop descriptiv şi explicativ. Informaţiile din Manual pot fi modificate fără notificare, ca urmare a actualizărilor de firmware sau din alte motive. Vă rugăm să găsiţi cea mai recentă versiune a acestui manual pe site-ul web Hikvision (https://www.hikvision.com/).

Vă rugăm să utilizaţi acest manual cu îndrumarea şi asistenţa profesioniştilor instruiţi în asistenţa pentru acest produs.

HIKVISION şi alte mărci comerciale şi logo-uri ale Hikvision sunt proprietăţile Hikvision în diferite jurisdicţii. Alte mărci comerciale şi logo-uri men ionate reprezintă proprietatea de inătorilor resepctivi.

Declinarea răspunderii legale

ÎN LIMITA LEGII APLICABILE, ACEST MANUAL ŞI PRODUSUL DESCRIS, ÎMPREUNĂ CU HARDWARE-UL, SOFTWARE-UL ŞI FIRMWARE-UL AFERENTE, SUNT OFERITE „AŞA CUM SUNT" ŞI „CU TOATE DEFEC IUNILE ŞI ERORILE". HIKVISION NU OFERA NICIO GARANTIE, NICI IN MOD EXPRES SI NICI IMPLICIT, IN CEEA CE PRIVESTE INCLUSIV, DAR FARA LIMITARE LA COMERCIABILITATEA, CALITATEA SATISFĂCĂTOARE, SAU UTILITATEA PENTRU UN ANUMIT SCOP. DVS. VEŢI UTILIZA ACEST PRODUS PE PROPRIUL DVS. RISC. ÎN NICIUN CAZ, HIKVISION NU VA FI RĂSPUNZĂTOARE FA Ă DE DVS. PENTRU ORICE DAUNE INDIRECTE, INCIDENTALE, SPECIALE, DAUNE PENTRU PIERDEREA PROFITULUI, INTRERUPEREA AFACERII SAU PIERDEREA DE DATE, DEFECTAREA SISTEMELOR SAU PIERDEREA DOCUMENTA IEI, PE BAZA ÎNCĂLCĂRII CONTRACTULUI, UNEI INFRAC IUNI (INCLUSIV NEGLIJEN Ă), RĂSPUNDEREA PENTRU PRODUSE SAU PRINTR-UN ALT MOD LEGAT DE UTILIZAREA PRODUSULUI, CHIAR DACĂ HIKVISION A FOST INFORMATĂ ÎN PREALABIL DESPRE POSIBILITATEA APARI IEI UNOR ASTFEL DE DAUNE SAU PIERDERI.

SUNTEŢI DE ACORD CĂ INTERNETUL, PRIN NATURA SA, PRESUPUNE RISCURI INERENTE CU PRIVIRE LA SECURITATE, IAR HIKVISION NU ÎŞI ASUMĂ NICIO RESPONSABILITATE PENTRU OPERARE NESATISFACATOARE, ABATERI PRIVIND CONFIDENŢIALITATEA SAU ALTE DAUNE REZULTATE ÎN URMA UNUI ATAC CIBERNETIC, ATAC AL HACKERILOR, INFECŢII CU VIRUŞI SAU ALTOR RISCURI PRIVIND SECURITATEA PE INTERNET; CU TOATE ACESTEA, HIKVISION VA OFERI SUPORT TEHNIC ÎN TIMP UTIL, DACĂ ESTE NECESAR.

SUNTEŢI I DE ACORD SĂ UTILIZA I ACEST PRODUS ÎN CONFORMITATE CU TOATE LEGILE APLICABILE, DEVENIND RESPONSABIL PENTRU UTILIZAREA ÎN CONFORMITATECU LEGEA APLICABILĂ. SUNTE I, DE ASEMENEA, RESPONSABIL PENTRU UTILIZAREA ACESTUI PRODUS FĂRĂ A ÎNCĂLCA DREPTURILE TER ILOR, INCLUSIV, DAR FĂRĂ A SE LIMITA LA DREPTURILE PUBLICITĂ II, DREPTURILE DE PROPRIETATE INTELECTUALĂ SAU DREPTUL LA PROTEC IA DATELOR ŞI ALTE DREPTURI PRIVATE. NU UTILIZA I ACEST PRODUS PENTRU UTILIZĂRI FINALE INTERZISE, INCLUSIV DEZVOLTAREA SAU PRODUC IA DE ARME DE DISTRUGERE ÎN MASĂ, DEZVOLTAREA SAU PRODUC IA DE ARME CHIMICE SAU BIOLOGICE, ACTIVITĂ I LEGATE DE ORICE EXPLOZIBIL NUCLEAR SAU CICLU DE COMBUSTIBIL NUCLEAR CARE AR PRODUCE LIPSĂ DE SIGURAN Ă SAU ÎN SPRIJINUL ABUZURILOR ASUPRA DREPTURILOR OMULUI. ÎN EVENTUALITATEA UNUI CONFLICT ÎNTRE ACEST MANUAL ŞI LEGISLA IA APLICABILĂ, VA AVEA PRIORITATE ULTIMA DINTRE ACESTEA.

2012/19/UE (Directiva WEEE): Produsele marcate cu acest simbol nu pot fi eliminate ca deşeu municipal nesortat în Uniunea Europeană. Pentru o reciclare adecvată, returna i acest produs furnizorului dvs. local la achizi ionarea unui nou echipament echivalent sau elimina i-l în punctele de colectare indicate. Pentru mai multe informaţii, a se vedea: www.recyclethis.info

2006/66/CE (Directiva pentru baterii): Acest produs con ine o baterie care nu poate fi eliminată ca deşeu municipal nesortat în Uniunea Europeană. Consulta i documenta ia produsului pentru informa ii specifice cu privire la baterie. Bateria este marcată cu acest simbol, care poate include litere pentru a indica substan ele cadmiu (Cd), plumb (Pb) sau mercur (Hg). Pentru o reciclare adecvată, returna i bateria furnizorului dvs. sau la un punct de colectare adecvat. Pentru mai multe informaţii, consultaţi:www.recyclethis.info

CE Acest produs şi - dacă este cazul - şi accesoriile furnizate sunt marcate cu „CE" şi respectă, prin urmare, standardele europene armonizate aplicabile enumerate în Directiva RE 2014/53/UE, Directiva EMC 2014/30/UE, Directiva LVD 2014/35/UE, Directiva RoHS 2011/65/UE

Precauţie cu privire la montare

1. Forţa suplimentară trebuie să fie egală cu de trei ori greutatea echipamentului, dar nu mai puţin de 50 N. Echipamentul şi mijloacele de montaj asociate trebuie să rămână sigure în timpul instalării. După instalare, echipamentul, inclusiv orice placă de montaj asociată, nu trebuie deteriorate.
2. Instalaţi echipamentul conform instrucţiunilor din acest manual.
3. Pentru a preveni rănirea, acest echipament trebuie să fie fixat ferm pe podea/perete, în conformitate cu instrucţiunile de instalare.
4. Menţineţi corpul echipamentului drept şi în jos, aunci când îl transportaţi sau îl utilizaţi.

Siguranţă electrică

- ϟ indică pericol de deces, iar cablajul exterior conectat la terminale solicită instalarea doar de către un reprezentant autorizat.
- În utilizarea produsului, trebuie să respectaţi cu stricteţe reglementările de siguranţă electrică naţionale şi regionale.
- ATENŢIE: Pentru a reduce riscul de incendii, înlocuiţi siguranţele doar cu siguranţe de acelaşi tip şi de acelaşi amperaj.
- Echipamentul trebuie să fie conectat la o ieşire a unei prize cu împământare.
- Priza electrică va fi instalată în apropierea echipamentului, fiind uşor accesibilă.
- Un dispozitiv accesibil va fi inclus în partea exterioară a echipamentului, cu evaluarea 6A.
- În cadrul instalaţiei electrice a clădirii se va include un comutator polipolar.
- Echipamentul a fost proiectat, la cerere, cu modificări, pentru a putea fi conectat la un sistem IT de distribuţie a alimentării cu energie electrică.

Precauţii în ceea ce priveşte bateria

1. Acest echipament nu este potrivit pentru utilizarea în locuri unde este posibil să fie prezenţi copiii.
2. ATENŢIE: Există risc de explozie dacă bateria este înlocuită cu una de un tip incorect.
3. Înlocuirea bateriei cu una de un tip incorect poate cauza anularea protecţiei (de exemplu, anumite baterii de tip litiu).
4. Nu aruncaţi bateria în foc sau într-un cuptor fierbinte şi nu zdrobiţi mecanic sau tăiaţi bateria. Aceasta poate exploda.
5. Nu lăsaţi bateria într-un mediu cu o temperatură extrem de ridicată, deoarece acest lucru poate duce la explozie sau la scurgerea de lichid sau gaze inflamabile.
6. Nu expuneţi bateria la presiune atmosferică extrem de joasă, care poate duce la explozie sau la scurgerea de lichid sau gaze inflamabile.
7. Casaţi bateriile folosite conform instructiunilor.

Prevenire incendiu

- Nu plasaţi pe echipament surse de flacără deschisă, cum ar fi lumânări aprinse.
- Acest echipament este potrivit pentru montare doar pe suprafeţe din beton sau suprafeţe non-combustibile.
- Portul serial al echipamentului este utilizat doar pentru depanare.

PRECAUŢIE

POTRIVIT PENTRU A FI MONTAT DOAR PE SUPRAFEŢE DIN BETON SAU ALTE SUPRAFEŢE NON-COMBUSTIBILE. CABLURILE POT FI INTRODUSE DOAR PRIN PANOUL DIN SPATE. NU INTRODUCEŢI ANTENA FĂRĂ FIR PRIN PLACA ELECTRICĂ. TERMINALUL ELECTRIC NU ACCEPTĂ CUPRU SAU CABLURI CARE AU ÎN COMPONENŢA LOR CUPRU. PENTRU MONTARE ESTE NECESAR UN DISPOZITIV DE DECONECTARE BIPOLAR (ÎNTRERUPĂTOR). EXISTĂ RISCUL UNEI EXPLOZII DACĂ BATERIA ESTE ÎNLOCUITĂ CU UNA DE UN TIP INCORECT. BATERIILE UTILIZATE SE VOR ÎNDEPĂRTA CONFORM INSTRUCŢIUNLOR.

SLOVENČINA

©2021 Hangzhou Hikvision Digital Technology Co., Ltd. Všetky práva vyhradené.

Informácie o tomto návode

Táto príručka obsahuje pokyny na používanie a správu produktu. Obrázky, grafy, nákresy a všetky ďalšie informácie, ktoré sú v ňom uvedené, slúžia len na opis a vysvetlenie. Informácie uvedené v návode sa môžu zmeniť bez predchádzajúceho upozornenia v dôsledku aktualizácií firmvéru alebo iných príčin. Najnovšiu verziu tohto návodu nájdete na webovej stránke spoločnosti Hikvision (https://www.hikvision.com/).

Používajte tento návod v súlade s pokynmi a radami odborníkov, ktorí sú vyškolení na obsluhu produktu.

HIKVISION a iné ochranné známky a logá spoločnosti Hikvision sú vlastníctvom spoločnosti Hikvision v rôznych jurisdikciách. Iné ochranné známky a logá sú vlastníctvom príslušných majiteľov.

Odmietnutie zodpovednosti

V MAXIMÁLNOM MOŽNOM ROZSAHU, KTORÝ POVOĽUJÚ PRÍSLUŠNÉ PRÁVNE PREDPISY, SA TÁTO PRÍRUČKA A OPÍSANÝ PRODUKT SPOLU S JEHO HARDVÉROM, SOFTVÉROM A FIRMVÉROM, DODÁVAJÚ V STAVE „AKO SÚ" A „SO VŠETKÝMI PORUCHAMI A CHYBAMI". SPOLOČNOSŤ HIKVISION NEPOSKYTUJE ŽIADNE VÝSLOVNÉ ANI PREDPOKLADANÉ ZÁRUKY, OKREM INÉHO VRÁTANE ZÁRUKY PREDAJNOSTI, USPOKOJIVEJ KVALITY ALEBO VHODNOSTI NA KONKRÉTNY ÚČEL. POUŽÍVANIE PRODUKTU JE NA VAŠE VLASTNÉ RIZIKO. SPOLOČNOSŤ HIKVISION V ŽIADNOM PRÍPADE NENESIE ZODPOVEDNOSŤ ZA ŽIADNE OSOBITNÉ, NÁSLEDNÉ, NÁHODNÉ ALEBO NEPRIAME ŠKODY, OKREM INÉHO VRÁTANE ŠKÔD Z UŠLÉHO PODNIKATEĽSKÉHO ZISKU, PRERUŠENIA PODNIKANIA, STRATY ÚDAJOV, POŠKODENIA SYSTÉMOV ALEBO STRATY DOKUMENTÁCIE, ČI UŽ NA ZÁKLADE PORUŠENIA ZMLUVY, PREČINU (VRÁTANE NEDBALOSTI), ZODPOVEDNOSTI ZA PRODUKT ALEBO INAK V SÚVISLOSTI S POUŽÍVANÍM PRODUKTU, A TO ANI V PRÍPADE, AK BOLA SPOLOČNOSŤ HIKVISION UPOZORNENÁ NA MOŽNOSŤ TAKÝCHTO ŠKÔD.

UZNÁVATE, ŽE POVAHA INTERNETU UMOŽŇUJE INHERENTNÉ BEZPEČNOSTNÉ RIZIKÁ A SPOLOČNOSŤ HIKVISION NENESIE ŽIADNU ZODPOVEDNOSŤ ZA NEŠTANDARDNÚ PREVÁDZKU, ÚNIK OSOBNÝCH ÚDAJOV ANI ZA INÉ ŠKODY V DÔSLEDKU KYBERNETICKÉHO ÚTOKU, HAKERSKÉHO ÚTOKU, VÍRUSOVEJ INFEKCIE ALEBO INÝCH BEZPEČNOSTNÝCH RIZÍK SIETE INTERNET; V PRÍPADE POTREBY VŠAK SPOLOČNOSŤ HIKVISION POSKYTNE VČASNÚ TECHNICKÚ PODPORU.

SÚHLASÍTE S POUŽÍVANÍM TOHTO PRODUKTU V SÚLADE SO VŠETKÝMI PRÍSLUŠNÝMI ZÁKONMI A NESIETE VÝHRADNÚ ZODPOVEDNOSŤ ZA ZABEZPEČENIE, ABY VAŠE POUŽÍVANIE BOLO V SÚLADE S PRÍSLUŠNÝMI ZÁKONMI. STE OBZVLÁŠŤ ZODPOVEDNÍ ZA POUŽÍVANIE TOHTO PRODUKTU SPÔSOBOM, KTORÝ NEPORUŠUJE PRÁVA TRETÍCH STRÁN, OKREM INÉHO PRÁVA PUBLICITY, PRÁVA DUŠEVNÉHO VLASTNÍCTVA, PRÁVA NA OCHRANU ÚDAJOV A INÉ PRÁVA NA OCHRANU SÚKROMIA. TENTO PRODUKT NESMIETE POUŽÍVAŤ NA ŽIADNE ZAKÁZANÉ ÚČELY VRÁTANE VÝVOJA ALEBO VÝROBY ZBRANÍ HROMADNÉHO NIČENIA, VÝVOJA ALEBO VÝROBY CHEMICKÝCH ALEBO BIOLOGICKÝCH ZBRANÍ, AKÝCHKOĽVEK AKTIVÍT V SÚVISLOSTI S AKOUKOĽVEK JADROVOU VÝBUŠNINOU ALEBO NEBEZPEČNÝM CYKLOM JADROVÉHO PALIVA, ALEBO NA PODPORU ZNEUŽÍVANIA ĽUDSKÝCH PRÁV. V PRÍPADE AKÉHOKOĽVEK NESÚLADU MEDZI TOUTO PRÍRUČKOU A PRÍSLUŠNÝMI PRÁVNYMI PREDPISMI MAJÚ PREDNOSŤ PRÍSLUŠNÉ PRÁVNE PREDPISY.

2012/19/EÚ (smernica o odpade z elektrických a elektronických zariadení): Produkty označené týmto symbolom sa v rámci Európskej únie nesmú likvidovať spolu s netriedeným komunálnym odpadom. Po zakúpení ekvivalentného nového zariadenia zrecyklujte produkt tým, že ho odovzdáte miestnemu dodávateľovi alebo ho zlikvidujete na určených zberných miestach. Ďalšie informácie nájdete na: www.recyclethis.info

2006/66/ES (smernica o batériách): Tento produkt obsahuje batériu, ktorá sa v rámci Európskej únie nesmie likvidovať spolu s netriedeným komunálnym odpadom. Konkrétne informácie o batérii nájdete v dokumentácii produktu. Batéria je označená týmto symbolom, ktorý môže obsahovať písmená označujúce obsah kadmia (Cd), olova (Pb) alebo ortuti (Hg). Zrecyklujte batériu tým, že ju odovzdáte dodávateľovi alebo ju zlikvidujete na určenom zbernom mieste. Ďalšie informácie nájdete na: www.recyclethis.info

CE Tento výrobok a rovnako aj príslušenstvo, ak k nemu bolo dodané, sú označené značkou „CE", takže sú v súlade s príslušnými harmonizovanými európskymi normami uvedenými v smernici o rádiových zariadeniach (RE) 2014/53/EÚ, smernici o elektromagnetickej kompatibilite (EMC) 2014/30/EÚ, smernici o nízkom napätí (LVD) 2014/35/EU a smernici o obmedzení používania určitých nebezpečných látok v elektrických a elektronických zariadeniach (RoHS) 2011/65/EÚ.

Výstraha pri inštalácii

1. Dodatočná sila pôsobiaca na zariadenie má dosahovať trojnásobok hmotnosti zariadenia, no nesmie byť menšia ako 50 N. Zariadenie a príslušné montážne prvky musia byť namontované pevne. Po montáži nesmie dôjsť k poškodeniu zariadenia ani príslušnej montážnej dosky.
2. Zariadenie nainštalujte podľa pokynov v tejto príručke.
3. Aby sa predišlo zraneniu, musí byť zariadenie bezpečne pripevnené k podlahe/stene podľa inštalačných pokynov.
4. Pri premiestňovaní alebo používaní zariadenia udržujte jeho teleso tak, aby smerovalo priamo nadol.

Elektrická bezpečnosť

- ϟ označuje, že nebezpečné napätie a externé elektrické vedenia pripojené ku koncovkám musí inštalovať poučená osoba.
- Pri používaní produktu je potrebné, aby ste dôsledne dodržiavali elektroinštalačné bezpečnostné predpisy platné na celoštátnej a regionálnej úrovni.
- VÝSTRAHA: S cieľom znížiť riziko požiaru vymeňte poistku len sa poistku rovnakého typu a parametrov.
- Zariadenie musí byť pripojené k uzemnenej sieťovej zásuvke.
- Zásuvka by mala byť nainštalovaná v blízkosti zariadenia a byť ľahko prístupná.
- Súčasťou inštalácie musí byť ľahko dostupné vonkajšie zariadenie na odpojenie, triedy 6A.
- Do elektrickej inštalácie budovy musí byť zabudovaný sieťový vypínač všetkých pólov.
- Zariadenie bolo navrhnuté tak, aby sa v prípade potreby dalo upraviť na pripojenie k rozvodu napájania IT systému.

Výstraha o batérii

1. Toto zariadenie nie je vhodné na používanie na miestach, na ktorých sa môžu vyskytovať deti.
2. VÝSTRAHA: Riziko výbuchu v prípade výmeny batérie za nesprávny typ.
3. Pri nevhodnej výmene batérie za nesprávny typ sa môže deaktivovať bezpečnostný prvok (napríklad pri niektorých typoch lítiových batérií).
4. Batériu nevkladajte do ohňa alebo horúcej rúry ani ju mechanicky nedrvte ani nerežte, pretože by to mohlo spôsobiť výbuch.
5. Batériu nenechávajte v prostredí s mimoriadne vysokou teplotou, čo môže viesť k výbuchu alebo úniku horľavých kvapalín alebo plynov.
6. Batériu nevystavujte mimoriadne nízkemu tlaku vzduchu, čo môže viesť k výbuchu alebo úniku horľavých kvapalín alebo plynov.
7. Použité batérie zlikvidujte podľa príslušných pokynov.

Predchádzanie požiarom

- Na zariadenie sa nesmú umiestňovať zdroje otvoreného ohňa, ako napríklad zapálené sviečky.
- Toto zariadenie je vhodné na upevnenie výhradne do betónu alebo na iný nehorľavý povrch.
- Sériový port na zariadení slúži len na ladenie.

POZOR

VHODNÉ NA UPEVNENIE VÝHRADNE DO BETÓNU ALEBO NA INÝ NEHORĽAVÝ POVRCH. KÁBLE JE MOŽNÉ VIESŤ LEN CEZ ZADNÝ PANEL. NEVEĎTE VODIČ ANTÉNY CEZ DOSKU ELEKTRICKÉHO ZAPOJENIA. NA ELEKTRICKEJ KONCOVKE NESMIE BYŤ ODKRYTÁ MEĎ ALEBO MEDENÝ VODIČ. PRI MONTÁŽI JE NUTNÉ ZAPOJIŤ DVOJPÓLOVÉ ZARIADENIE NA ODPOJENIE (ISTIČ). RIZIKO VÝBUCHU V PRÍPADE VÝMENY BATÉRIE ZA NESPRÁVNY TYP. POUŽITÉ BATÉRIE ZLIKVIDUJTE PODĽA PRÍSLUŠNÝCH POKYNOV.

TÜRKÇE

©2021 Hangzhou Hikvision Digital Technology Co., Ltd. Tüm hakları saklıdır.

Bu Kılavuz hakkında

Kılavuz, Ürünün kullanımı ve yönetimi ile ilgili talimatları içerir. Resimler, çizelgeler, görüntüler ve buradaki diğer tüm bilgiler, yalnızca tanımlama ve açıklama amaçlıdır. Kılavuzda bulunan bilgiler, yazılım güncellemeleri veya başka nedenlerden dolayı önceden haber verilmeksizin değiştirilebilir. Bu Kılavuzun en son sürümünü Hikvision web sitesinde (https://www.hikvision.com/) bulabilirsiniz.

Lütfen bu Kılavuzu, Ürünü destekleme konusunda eğitilmiş profesyonellerin rehberliği ve yardımı ile kullanın.

HIKVISION ve diğer Hikvision'un ticari markaları ve logoları Hikvision'un çeşitli yargı mercilerindeki mülkleridir. Bahsedilen diğer ticari markalar ve logolar ilgili sahiplerinin mülkiyetindedir.

Yasal Uyarı

YÜRÜRLÜKTEKİ YASALARIN İZİN VERDİĞİ AZAMİ ÖLÇÜDE, BU KILAVUZ VE AÇIKLANAN ÜRÜN, DONANIMI, YAZILIMI VE ÜRÜN YAZILIMI İLE "OLDUĞU GİBİ" VE "TÜM ARIZALAR VE HATALAR İLE " SAĞLANIR. HIKVISION, SINIRLANDIRMA, TİCARİ OLABİLİRLİK, MEMNUNİYET KALİTESİ VEYA BELİRLİ BİR AMACA UYGUN OLMAKSIZIN AÇIK VEYA ZIMNİ HİÇBİR GARANTİ VERMEZ. ÜRÜNÜN SİZİN TARAFINIZDAN KULLANIMI KENDİ SORUMLULUĞUNUZDADIR. HIKVISION HİÇBİR DURUMDA, BU ÜRÜNÜN KULLANIMI İLE BAĞLANTILI OLARAK, HIKVISION BU TÜR HASARLARIN OLASILIĞI HAKKINDA BİLGİLENDİRİLMİŞ OLSA BİLE, İŞ KARLARININ KAYBI, İŞ KESİNTİSİ, VERİ KAYBI, SİSTEM KESİNTİSİ, BELGE KAYBI, SÖZLEŞMENİN İHLALİ (İHMAL DAHİL), ÜRÜN SORUMLULUĞU GİBİ ZARARLAR DA DAHİL OLMAK ÜZERE, ÖZEL, SONUÇSAL, TESADÜFİ VEYA DOLAYLI ZARARLAR İÇİN SİZE KARŞI SORUMLU OLMAYACAKTIR.

İNTERNETİN DOĞASININ DOĞAL GÜVENLİK RİSKLERİ BARINDIRDIĞINI KABUL EDİYORSUNUZ VE HIKVISION, SİBER SALDIRI, HACKER SALDIRISI, VİRÜS BULAŞMASI VEYA DİĞER İNTERNET GÜVENLİK RİSKLERİNDEN KAYNAKLANAN ANORMAL KULLANIM, GİZLİLİK SIZINTISI VEYA DİĞER ZARARLAR İÇİN HERHANGİ BİR SORUMLULUK KABUL ETMEZ; ANCAK, HIKVISION GEREKİRSE ZAMANINDA TEKNİK DESTEK SAĞLAYACAKTIR.

BU ÜRÜNÜ GEÇERLİ TÜM YASALARA UYGUN OLARAK KULLANMAYI KABUL EDİYORSUNUZ VE KULLANIMINIZIN GEÇERLİ YASALARA UYGUN OLMASINI SAĞLAMAKTAN YALNIZCA SİZ SORUMLUSUNUZ. ÖZELLİKLE, BU ÜRÜNÜ, SINIRLAMA OLMAKSIZIN, TANITIM HAKLARI, FİKRİ MÜLKİYET HAKLARI VEYA VERİ KORUMA VE DİĞER GİZLİLİK HAKLARI DA DAHİL OLMAK ÜZERE ÜÇÜNCÜ TARAFLARIN HAKLARINI İHLAL ETMEYECEK ŞEKİLDE KULLANMAKTAN SİZ SORUMLUSUNUZ. BU ÜRÜNÜ, KİTLE İMHA SİLAHLARININ GELİŞTİRİLMESİ VEYA ÜRETİMİ, KİMYASAL VEYA BİYOLOJİK SİLAHLARIN GELİŞTİRİLMESİ VEYA ÜRETİMİ, HERHANGİ BİR NÜKLEER PATLAYICI VEYA GÜVENLİ OLMAYAN NÜKLEER YAKIT DÖNGÜSÜ İLE İLGİLİ HERHANGİ BİR FAALİYETTE VEYA İNSAN HAKLARI İHLALLERİNİ DESTEKLEMEK DE DAHİL YASAKLANMIŞ SON KULLANIMLAR İÇİN KULLANAMAZSINIZ. BU KILAVUZ İLE İLGİLİ YASA ARASINDA HERHANGİ BİR ÇELİŞKİ OLMASI DURUMUNDA, YENİ OLAN GEÇERLİDİR.

2012/19 / EU (WEEE direktifi): Bu simgeyle işaretlenen ürünler, Avrupa Birliği'nde ayrıştırılmamış belediye atığı olarak yok edilemez. Doğru geri dönüşüm için, eşdeğer yeni ekipman satın aldıktan sonra bu ürünü yerel tedarikçinize iade edin veya belirtilen toplama noktalarında imha edin. Daha fazla bilgi için bkz: www.recyclethis.info

2006/66/EC (pil direktifi): Bu ürün, Avrupa Birliği'nde ayrıştırılmamış belediye atığı olarak imha edilemeyen bir pil içerir. Özel pil bilgileri için ürün belgelerine bakın. Pil, kadmiyum (Cd), kurşun (Pb) veya cıva (Hg) içerebildiğini belirtmek bu simgeyle işaretlenmiştir. Doğru geri dönüşüm için pili tedarikçinize veya belirlenmiş bir toplama noktasına iade edin. Daha fazla bilgi için bkz: www.recyclethis.info

CE Bu ürün ve (varsa) birlikte verilen aksesuarlar "CE" ile işaretlenmiştir ve bu nedenle RE Direktifi 2014/53/EU, EMC Direktifi 2014/30/EU, LVD Direktifi 2014/35/EU, RoHS Direktifi 2011/65/EU altında listelenen geçerli uyumlaştırılmış Avrupa standartlarına uygundur.

Kurulum Dikkat

1. Ek kuvvet, ekipmanın ağırlığının üç katına eşit olmalı, ancak 50 N'dan az olmamalıdır. Ekipman ve bağlı montaj araçları kurulum sırasında güvenli kalmalıdır. Kurulumdan sonra, ilgili montaj plakası da dahil, ekipman hasar görmemelidir.
2. Ekipmanı bu kılavuzdaki talimatlara göre kurun.
3. Yaralanmaları önlemek için bu ekipman kurulum talimatlarına göre zemine/duvara güvenli bir şekilde takılmalıdır.
4. Ekipmanı taşırken veya kullanırken ekipman gövdesini düz tutun.

Elektrik Güvenliği

- ϟ Tehlikeli akım olduğunu gösterir ve terminallere bağlanan harici kablo bağlantısının eğitimli bir kişi tarafından yapılması gerekir.
- Ürünün kullanımında ülkenin ve bölgenin elektrik güvenliği düzenlemelerine kesinlikle uymanız gerekir.
- DİKKAT: Yangın riskini azaltmak için, sadece aynı tip ve değerde sigorta ile değiştirin.
- Ekipman topraklı bir elektrik prizine takılmalıdır.
- Priz, ekipmanın yakınına kurulmalı ve kolayca erişilebilir olmalıdır.
- Kolayca erişilebilen bir bağlantı kesme cihazı, 6A dereceli ekipmanın dışına dahil edilecektir.
- Binanın elektrik tesisatına tüm kutuplu bir şebeke anahtarı eklenecektir.
- Ekipman, gerektiğinde bir BT güç dağıtım sistemine bağlantı için modifiye edilmiş olarak tasarlanmıştır.

Pil Uyarısı

1. Bu ekipman çocukların olma ihtimalinin bulunduğu yerlerde kullanım için uygun değildir.
2. DİKKAT: Pil yanlış bir türle değiştirildiğinde patlama riski.
3. Pilin yanlış türde bir pille uygun olmayan şekilde değiştirilmesi korumayı geçersiz hale getirebilir (örneğin, bazı lityum pil türleri).
4. Pili ateşe veya sıcak fırına atmayın veya pili mekanik olarak patlayabilecek şekilde ezmeyin veya kesmeyin.
5. Pili, patlamaya veya yanıcı sıvı veya gaz sızıntısına neden olabilecek aşırı yüksek sıcaklıktaki bir ortamda bırakmayın.
6. Pili, patlamaya veya yanıcı sıvı veya gaz sızıntısına neden olabilecek aşırı düşük hava basıncına maruz bırakmayın.
7. Bitmiş pilleri yönetmeliklere göre atın.

Yangın Önleme

- Ekipmanın üzerine yanan mum gibi açık alev kaynakları konulmamalıdır.
- Bu ekipman, yalnızca beton veya diğer yanmaz yüzeylere monte edilmek için uygundur.
- Ekipmanın seri portu sadece hata ayıklama için kullanılır.

DİKKAT

YALNIZCA BETON VEYA YANMAZ YÜZEY ÜZERİNE MONTAJ İÇİN UYGUNDUR. KABLOLAR YALNIZCA ARKA PANELDEN DÖŞENEBİLİR. ANTEN KABLOSUNU ELEKTRİK PANOSU ÜZERİNDEN DÖŞEMEYİN. BAKIR VEYA BAKIR TEL ELEKTRİK TERMİNALİNDE AÇIK BIRAKILAMAZ. MONTAJ ESNASINDA İKİ KUTUP BAĞLANTISI KESİLMİŞ BİR CİHAZ (KESİCİ) VERİLECEKTİR. PİLİN YANLIŞ TİPTE PİLLE DEĞİŞTİRİLMESİ DURUMUNDA PATLAMA RİSKİ. KULLANILAN PİLLERİ TALİMATLARA UYGUN OLARAK ATIN.

РУССКИЙ

© Hangzhou Hikvision Digital Technology Co., Ltd., 2021 г. Все права защищены.

О данном руководстве

В Руководстве содержатся инструкции по эксплуатации Изделия. Фотографии, схемы, иллюстрации и прочие материалы приведены исключительно в качестве описаний и пояснений. Информация, приведенная в Руководстве, может быть изменена без предварительного уведомления в связи с обновлением микропрограммы или по другим причинам. Используйте последнюю редакцию Руководства. Ее можно найти на веб-сайте компании Hikvision (https://www.hikvision.com/).

Используйте Руководство под наблюдением специалистов, обученных обслуживанию Изделия.

HIKVISION и другие товарные знаки и логотипы компании Hikvision являются собственностью компании Hikvision в различных юрисдикциях. Другие товарные знаки и логотипы, упоминаемые в Руководстве, являются собственностью соответствующих владельцев.

Ограничение ответственности

В МАКСИМАЛЬНОЙ СТЕПЕНИ, РАЗРЕШЕННОЙ ДЕЙСТВУЮЩИМ ЗАКОНОДАТЕЛЬСТВОМ, ДАННОЕ РУКОВОДСТВО И ОПИСАНИЕ ИЗДЕЛИЯ, ВМЕСТЕ С АППАРАТНОЙ ЧАСТЬЮ, ПРОГРАММНЫМ ОБЕСПЕЧЕНИЕМ И ВСТРОЕННОЙ МИКРОПРОГРАММОЙ ПРЕДОСТАВЛЯЕТСЯ «КАК ЕСТЬ» И «СО ВСЕМИ НЕПОЛАДКАМИ И ОШИБКАМИ». HIKVISION НЕ ДАЕТ НИКАКИХ ЯВНЫХ ИЛИ ПОДРАЗУМЕВАЕМЫХ ГАРАНТИЙ, В ТОМ ЧИСЛЕ, БЕЗ ОГРАНИЧЕНИЙ, ГАРАНТИЙ ТОВАРНОЙ ПРИГОДНОСТИ, УДОВЛЕТВОРИТЕЛЬНОГО КАЧЕСТВА ИЛИ ПРИГОДНОСТИ ДЛЯ КОНКРЕТНЫХ ЦЕЛЕЙ. ПОТРЕБИТЕЛЬ ИСПОЛЬЗУЕТ ИЗДЕЛИЕ НА СВОЙ СТРАХ И РИСК. НИ ПРИ КАКИХ ОБСТОЯТЕЛЬСТВАХ КОМПАНИЯ HIKVISION НЕ НЕСЕТ ОТВЕТСТВЕННОСТИ ПЕРЕД ПОТРЕБИТЕЛЕМ ЗА КАКОЙ-ЛИБО СЛУЧАЙНЫЙ ИЛИ КОСВЕННЫЙ УЩЕРБ, ВКЛЮЧАЯ, СРЕДИ ПРОЧЕГО, УБЫТКИ ИЗ-ЗА ПОТЕРИ ПРИБЫЛИ, ПЕРЕРЫВОВ В ДЕЯТЕЛЬНОСТИ, ПОТЕРИ ДАННЫХ ИЛИ ДОКУМЕНТАЦИИ, ПОВРЕЖДЕНИЯ СИСТЕМ, БУДЬ ТО ПО ПРИЧИНЕ НАРУШЕНИЯ ДОГОВОРА, ПРОТИВОПРАВНЫХ ДЕЙСТВИЙ (В ТОМ ЧИСЛЕ ХАЛАТНОСТИ), УЩЕРБА ВСЛЕДСТВИЕ ИСПОЛЬЗОВАНИЯ ИЗДЕЛИЯ ИЛИ ИНОГО В СВЯЗИ С ИСПОЛЬЗОВАНИЕМ ДАННОГО ИЗДЕЛИЯ, ДАЖЕ ЕСЛИ КОМПАНИИ HIKVISION БЫЛО ИЗВЕСТНО О ВОЗМОЖНОСТИ ТАКОГО УЩЕРБА.

ПОТРЕБИТЕЛЬ ОСОЗНАЕТ, ЧТО ИНТЕРНЕТ ПО СВОЕЙ ПРИРОДЕ ЯВЛЯЕТСЯ ИСТОЧНИКОМ ПОВЫШЕННОГО РИСКА БЕЗОПАСНОСТИ И КОМПАНИЯ HIKVISION НЕ НЕСЕТ ОТВЕТСТВЕННОСТИ ЗА СБОИ В РАБОТЕ ОБОРУДОВАНИЯ, УТЕЧКУ ИНФОРМАЦИИ И ДРУГОЙ УЩЕРБ, ВЫЗВАННЫЙ КИБЕРАТАКАМИ, ХАКЕРАМИ, ВИРУСАМИ ИЛИ СЕТЕВЫМИ УГРОЗАМИ; ОДНАКО НАША КОМПАНИЯ ОБЕСПЕЧИВАЕТ СВОЕВРЕМЕННУЮ ТЕХНИЧЕСКУЮ ПОДДЕРЖКУ, ЕСЛИ ЭТО НЕОБХОДИМО.

ПОТРЕБИТЕЛЬ СОГЛАШАЕТСЯ ИСПОЛЬЗОВАТЬ ДАННОЕ ИЗДЕЛИЕ В СООТВЕТСТВИИ СО ВСЕМИ ПРИМЕНИМЫМИ ЗАКОНАМИ И НЕСЕТ ЛИЧНУЮ ОТВЕТСТВЕННОСТЬ ЗА СОБЛЮДЕНИЕ ВСЕХ ПРИМЕНИМЫХ ЗАКОНОВ. В ЧАСТНОСТИ, ПОТРЕБИТЕЛЬ НЕСЕТ ОТВЕТСТВЕННОСТЬ ЗА ИСПОЛЬЗОВАНИЕ ЭТОГО ИЗДЕЛИЯ ТАКИМ СПОСОБОМ, КОТОРЫЙ НЕ НАРУШАЕТ ПРАВА ТРЕТЬИХ ЛИЦ, В ТОМ ЧИСЛЕ, БЕЗ ОГРАНИЧЕНИЙ, ПРАВА ПУБЛИЧНОСТИ, ИНТЕЛЛЕКТУАЛЬНОЙ СОБСТВЕННОСТИ И ЗАЩИТЫ ДАННЫХ. ПОТРЕБИТЕЛЬ ОБЯЗУЕТСЯ НЕ ИСПОЛЬЗОВАТЬ ЭТО ИЗДЕЛИЕ В ЗАПРЕЩЕННЫХ ЦЕЛЯХ, В ТОМ ЧИСЛЕ ДЛЯ РАЗРАБОТКИ ИЛИ ПРОИЗВОДСТВА ОРУЖИЯ МАССОВОГО УНИЧТОЖЕНИЯ, ХИМИЧЕСКОГО ИЛИ БИОЛОГИЧЕСКОГО ОРУЖИЯ, ОСУЩЕСТВЛЕНИЯ КАКОЙ-ЛИБО ДЕЯТЕЛЬНОСТИ В КОНТЕКСТЕ ЯДЕРНОГО ОРУЖИЯ, НЕБЕЗОПАСНЫХ ОПЕРАЦИЙ С ЯДЕРНЫМ ТОПЛИВОМ ИЛИ ДЛЯ ПОДДЕРЖКИ НАРУШЕНИЙ ПРАВ ЧЕЛОВЕКА. В СЛУЧАЕ РАЗНОЧТЕНИЙ МЕЖДУ НАСТОЯЩИМ РУКОВОДСТВОМ И ДЕЙСТВУЮЩИМ ЗАКОНОДАТЕЛЬСТВОМ, ПОСЛЕДНЕЕ ИМЕЕТ ПРИОРИТЕТ.

ДИРЕКТИВА WEEE 2012/19/EU (по утилизации отходов электрического и электронного оборудования): продукты, отмеченные этим символом, запрещено утилизировать в Европейском союзе в качестве несортированных муниципальных отходов. Для надлежащей переработки возвратите этот продукт местному поставщику после покупки эквивалентного нового оборудования или утилизируйте его в предназначенных для этого пунктах сбора отходов. Для получения дополнительной информации посетите веб-сайт www.recyclethis.info

Директива 2006/66/EC по обращению с батареями: этот продукт содержит батарею, которую запрещено утилизировать в Европейском союзе в качестве несортированных муниципальных отходов. Для получения точной информации о батарее см. документацию к продукту. Маркировка батареи может включать символы, которые определяют ее химический состав: кадмий (CD), свинец (Pb) или ртуть (Hg). Для надлежащей утилизации отправьте батарею местному поставщику или утилизируйте ее в специальных пунктах приема отходов. Для получения дополнительной информации посетите веб-сайт www.recyclethis.info

CE Этот продукт и (если применимо) поставляемые аксессуары имеют маркировку "CE" и соответствуют применимым согласованным стандартам, перечисленным в Директиве по радиооборудованию 2014/53/EU RE, Директиве по электромагнитной совместимости 2014/30/EU EMC, Директиве по низковольтному оборудованию 2014/35/EU LVD и Директиве по ограничению использования опасных веществ 2011/65/EU RoHS

Меры предосторожности при монтаже

1. Примечание. Монтажное крепление должно выдерживать трехкратный вес оборудования и действие силы не менее 50 Н. Оборудование и соответствующие средства монтажа должны быть надежно закреплены во время установки. После установки осмотрите оборудование и монтажную пластину на предмет повреждений.
2. Установите оборудование в соответствии с инструкциями, приведенными в настоящем руководстве.
3. Во избежание травм устройство необходимо надежно закрепить на полу или стене согласно инструкциям по установке.
4. При перемещении или использования оборудования держите его корпус строго вертикально.

Электробезопасность

- ϟ означает опасность поражения электрическим током. Подключение внешней проводки к клеммам должно осуществляться квалифицированным специалистом.
- Эксплуатация данного изделия должна выполняться в строгом соответствии с правилами безопасной эксплуатации электрооборудования, действующими в вашей стране и вашем регионе.
- ВНИМАНИЕ! Для снижения риска возникновения пожара используйте для замены предохранители только соответствующего типа и номинала.
- Устройство должно быть подключено к заземленной розетке.
- Розетка должна быть установлена рядом с устройством и быть легко доступна.
- Снаружи корпуса оборудования необходимо установить легкодоступное устройство отключения, рассчитанное на ток 6 А.
- В электросистеме здания должен быть установлен многополюсный сетевой выключатель.
- Оборудование разработано таким образом, чтобы при необходимости его можно было модифицировать для подключения к ИТ-системе распределения электроэнергии.

Меры предосторожности при работе с батареей

1. Данное устройство не предназначено для использования в тех местах, где могут находиться дети.
2. ПРЕДУПРЕЖДЕНИЕ! При установке батареи недопустимого типа существует риск взрыва.
3. Установка батареи недопустимого типа может создать угрозу для безопасности (например, в случае некоторых типов литиевых батарей).
4. Не бросайте батарею в огонь или горячую печь, не сдавливайте и не разрезайте батарею, поскольку это может привести к взрыву.
5. Нахождение батареи в среде с чрезвычайно высокой температурой может привести к взрыву или к утечке горючей жидкости или газа.
6. Нахождение батареи в среде с чрезвычайно низким давлением воздуха может привести к взрыву или к утечке горючей жидкости или газа.
7. Утилизируйте использованные батареи в соответствии с инструкциями.

Предотвращение пожара

- Не ставьте на устройство источники открытого огня, например горящие свечи.
- Данное изделие предназначено только для монтажа на бетонных или других невоспламеняемых поверхностях.
- Последовательный порт оборудования предназначен только для отладки.

ПРЕДУПРЕЖДЕНИЕ!

ПРЕДНАЗНАЧЕНО ТОЛЬКО ДЛЯ МОНТАЖА НА БЕТОННЫХ ИЛИ ДРУГИХ НЕВОСПЛАМЕНЯЕМЫХ ПОВЕРХНОСТЯХ. ПРОКЛАДЫВАТЬ КАБЕЛИ МОЖНО ТОЛЬКО ЧЕРЕЗ ЗАДНЮЮ ПАНЕЛЬ. НЕ ПРОКЛАДЫВАЙТЕ КАБЕЛЬ АНТЕННЫ ЧЕРЕЗ ЭЛЕКТРИЧЕСКУЮ ПЛАТУ. ЭЛЕКТРИЧЕСКИЕ КЛЕММЫ НЕ ДОЛЖНЫ ВСТУПАТЬ В КОНТАКТ С МЕДЬЮ ИЛИ МЕДНЫМИ ПРОВОДАМИ. ПРИ МОНТАЖЕ НЕОБХОДИМО УСТАНОВИТЬ ДВУХПОЛЮСНОЕ УСТРОЙСТВО ОТКЛЮЧЕНИЯ (ПРЕРЫВАТЕЛЬ). ПРИ УСТАНОВКЕ БАТАРЕИ НЕДОПУСТИМОГО ТИПА СУЩЕСТВУЕТ РИСК ВЗРЫВА УТИЛИЗИРУЙТЕ ИСПОЛЬЗОВАННЫЕ БАТАРЕИ В СООТВЕТСТВИИ С ИНСТРУКЦИЯМИ.

ΕΛΛΗΝΙΚΑ

©2021 Hangzhou Hikvision Digital Technology Co., Ltd. Με επιφύλαξη παντός δικαιώματος.

Πληροφορίες για το παρόν εγχειρίδιο

Το Εγχειρίδιο περιλαμβάνει οδηγίες για τη χρήση και τη διαχείριση του Προϊόντος. Οι φωτογραφίες, τα διαγράμματα, οι εικόνες και όλες οι άλλες πληροφορίες που ακολουθούν προορίζονται μόνο για περιγραφή και επεξήγηση. Οι πληροφορίες που περιέχονται στο Εγχειρίδιο υπόκεινται σε αλλαγές, χωρίς προειδοποίηση, λόγω ενημερώσεων υλικολογισμικού ή για άλλους λόγους. Βρείτε την τελευταία έκδοση αυτού του Εγχειριδίου στον ιστότοπο της Hikvision (https://www.hikvision.com/).

Συνιστάται να χρησιμοποιήσετε το παρόν Εγχειρίδιο υπό την καθοδήγηση και τη βοήθεια επαγγελματιών εκπαιδευμένων στην υποστήριξη του Προϊόντος.

Το *HIKVISION* και άλλα εμπορικά σήματα και λογότυπα της Hikvision αποτελούν ιδιοκτησία της Hikvision σε διάφορες δικαιοδοσίες. Λοιπά εμπορικά σήματα και λογότυπα που αναφέρονται αποτελούν ιδιοκτησία των αντίστοιχων ιδιοκτητών.

Αποποίηση ευθυνών

ΣΤΟΝ ΜΕΓΙΣΤΟ ΒΑΘΜΟ ΠΟΥ ΕΠΙΤΡΕΠΕΤΑΙ ΑΠΟ ΤΟ ΙΣΧΥΟΝ ΔΙΚΑΙΟ, ΤΟ ΠΑΡΟΝ ΕΓΧΕΙΡΙΔΙΟ ΚΑΙ ΤΟ ΠΡΟΪΟΝ ΠΟΥ ΠΕΡΙΓΡΑΦΕΤΑΙ, ΜΑΖΙ ΜΕ ΤΟΝ ΥΛΙΚΟ ΕΞΟΠΛΙΣΜΟ, ΤΟ ΛΟΓΙΣΜΙΚΟ ΚΑΙ ΤΟ ΥΛΙΚΟΛΟΓΙΣΜΙΚΟ, ΠΑΡΕΧΟΝΤΑΙ «ΩΣ ΕΧΟΥΝ» ΚΑΙ «ΜΕ ΟΛΑ ΤΑ ΣΦΑΛΜΑΤΑ ΚΑΙ ΒΛΑΒΕΣ». Η HIKVISION ΔΕΝ ΠΑΡΕΧΕΙ ΕΓΓΥΗΣΕΙΣ, ΡΗΤΕΣ Η ΣΙΩΠΗΡΕΣ, ΣΥΜΠΕΡΙΛΑΜΒΑΝΟΜΕΝΩΝ ΕΝΔΕΙΚΤΙΚΑ, ΕΜΠΟΡΕΥΣΙΜΟΤΗΤΑΣ, ΙΚΑΝΟΠΟΙΗΤΙΚΗΣ ΠΟΙΟΤΗΤΑΣ, Ή ΚΑΤΑΛΛΗΛΟΤΗΤΑΣ ΓΙΑ ΣΥΓΚΕΚΡΙΜΕΝΟ ΣΚΟΠΟ. Η ΧΡΗΣΗ ΤΟΥ ΠΡΟΪΟΝΤΟΣ ΑΠΟ ΕΣΑΣ ΓΙΝΕΤΑΙ ΜΕ ΔΙΚΟ ΣΑΣ ΚΙΝΔΥΝΟ. ΣΕ ΚΑΜΙΑ ΠΕΡΙΠΤΩΣΗ Η HIKVISION ΔΕΝ ΕΙΝΑΙ ΥΠΕΥΘΥΝΗ ΑΠΕΝΑΝΤΙ ΣΑΣ ΓΙΑ ΓΙΑ ΟΠΟΙΑΔΗΠΟΤΕ ΕΙΔΙΚΗ, ΑΠΟΘΕΤΙΚΗ, ΣΥΜΠΤΩΜΑΤΙΚΗ Η ΕΜΜΕΣΗ ΖΗΜΙΑ, ΣΥΜΠΕΡΙΛΑΜΒΑΝΟΜΕΝΩΝ ΜΕΤΑΞΥ ΑΛΛΩΝ, ΖΗΜΙΩΝ ΓΙΑ ΑΠΩΛΕΙΑ ΕΠΙΧΕΙΡΗΜΑΤΙΚΩΝ ΚΕΡΔΩΝ, ΔΙΑΚΟΠΗ ΕΠΙΧΕΙΡΗΜΑΤΙΚΗΣ ΛΕΙΤΟΥΡΓΙΑΣ Η ΑΠΩΛΕΙΑ ΔΕΔΟΜΕΝΩΝ, ΚΑΤΑΣΤΡΟΦΗ ΣΥΣΤΗΜΑΤΩΝ, Η ΑΠΩΛΕΙΑ ΤΕΚΜΗΡΙΩΣΗΣ, ΒΑΣΕΙ ΑΘΕΤΗΣΗΣ ΣΥΜΒΑΣΗΣ, ΑΔΙΚΟΠΡΑΞΙΑΣ (ΣΥΜΠΕΡΙΛΑΜΒΑΝΟΜΕΝΗΣ ΤΗΣ ΑΜΕΛΕΙΑΣ), ΕΥΘΥΝΗΣ ΑΠΟΖΗΜΙΩΣΗΣ ΠΡΟΪΟΝΤΟΣ, Η ΑΛΛΩΣ ΠΩΣ, ΑΚΟΜΗ ΚΑΙ ΕΑΝ Η HIKVISION ΕΧΕΙ ΕΝΗΜΕΡΩΘΕΙ ΓΙΑ ΤΗΝ ΠΙΘΑΝΟΤΗΤΑ ΤΕΤΟΙΩΝ ΖΗΜΙΩΝ Η ΑΠΩΛΕΙΩΝ.

ΑΝΑΓΝΩΡΙΖΕΤΕ ΟΤΙ Η ΦΥΣΗ ΤΟΥ ΔΙΑΔΙΚΤΥΟΥ ΕΝΕΧΕΙ ΕΓΓΕΝΕΙΣ ΚΙΝΔΥΝΟΥΣ ΑΣΦΑΛΕΙΑΣ, ΚΑΙ Η HIKVISION ΔΕΝ ΑΝΑΛΑΜΒΑΝΕΙ ΟΥΔΕΜΙΑ ΕΥΘΥΝΗ ΓΙΑ ΜΗ ΚΑΝΟΝΙΚΗ ΛΕΙΤΟΥΡΓΙΑ, ΔΙΑΡΡΟΗ ΑΠΟΡΡΗΤΩΝ ΔΕΔΟΜΕΝΩΝ Η ΑΛΛΕΣ ΖΗΜΙΕΣ ΠΟΥ ΠΡΟΚΥΠΤΟΥΝ ΛΟΓΩ ΚΥΒΕΡΝΟ-ΕΠΙΘΕΣΗΣ, ΕΠΙΘΕΣΗΣ ΧΑΚΕΡ, ΜΟΛΥΝΣΗΣ ΑΠΟ ΙΟ Η ΑΛΛΟΥΣ ΔΙΑΔΙΚΤΥΑΚΟΥΣ ΚΙΝΔΥΝΟΥΣ ΑΣΦΑΛΕΙΑΣ. ΩΣΤΟΣΟ, Η HIKVISION ΘΑ ΠΑΡΕΧΕΙ ΕΓΚΑΙΡΗ ΤΕΧΝΙΚΗ ΥΠΟΣΤΗΡΙΞΗ, ΕΦ' ΟΣΟΝ ΑΠΑΙΤΗΘΕΙ.

ΣΥΜΦΩΝΕΙΤΕ ΝΑ ΧΡΗΣΙΜΟΠΟΙΗΣΕΤΕ ΑΥΤΟ ΤΟ ΠΡΟΪΟΝ ΣΕ ΣΥΜΜΟΡΦΩΣΗ ΜΕ ΟΛΟΥΣ ΤΟΥΣ ΙΣΧΥΟΝΤΕΣ ΝΟΜΟΥΣ, ΚΑΙ ΘΑ ΕΧΕΤΕ ΤΗΝ ΑΠΟΚΛΕΙΣΤΙΚΗ ΕΥΘΥΝΗ ΝΑ ΔΙΑΣΦΑΛΙΖΕΤΕ ΟΤΙ Η ΧΡΗΣΗ ΣΑΣ ΣΥΜΦΩΝΕΙ ΜΕ ΤΟ ΙΣΧΥΟΝ ΔΙΚΑΙΟ. ΕΙΔΙΚΑ, ΕΙΣΤΕ ΥΠΕΥΘΥΝΟΙ ΓΙΑ ΤΗ ΧΡΗΣΗ ΑΥΤΟΥ ΤΟΥ ΠΡΟΪΟΝΤΟΣ ΜΕ ΤΡΟΠΟ ΠΟΥ ΔΕΝ ΠΑΡΑΒΙΑΖΕΙ ΤΑ ΔΙΚΑΙΩΜΑΤΑ ΤΡΙΤΩΝ ΜΕΡΩΝ, ΣΥΜΠΕΡΙΛΑΜΒΑΝΟΜΕΝΩΝ ΕΝΔΕΙΚΤΙΚΑ, ΔΙΚΑΙΩΜΑΤΩΝ ΔΗΜΟΣΙΟΤΗΤΑΣ, ΔΙΚΑΙΩΜΑΤΩΝ ΠΝΕΥΜΑΤΙΚΗΣ ΙΔΙΟΚΤΗΣΙΑΣ, Η ΠΡΟΣΤΑΣΙΑΣ ΔΕΔΟΜΕΝΩΝ ΚΑΙ ΑΛΛΩΝ ΔΙΚΑΙΩΜΑΤΩΝ ΑΠΟΡΡΗΤΟΥ. ΔΕΝ ΘΑ ΧΡΗΣΙΜΟΠΟΙΗΣΕΤΕ ΑΥΤΟ ΤΟ ΠΡΟΪΟΝ ΓΙΑ ΟΠΟΙΑΔΗΠΟΤΕ ΑΠΑΓΟΡΕΥΜΕΝΗ ΤΕΛΙΚΗ ΧΡΗΣΗ, ΣΥΜΠΕΡΙΛΑΜΒΑΝΟΜΕΝΗΣ ΤΗΣ ΑΝΑΠΤΥΞΗΣ Η ΠΑΡΑΓΩΓΗΣ ΜΑΖΙΚΗΣ ΚΑΤΑΣΤΡΟΦΗΣ, ΤΗΣ ΑΝΑΠΤΥΞΗΣ Η ΠΑΡΑΓΩΓΗΣ ΧΗΜΙΚΩΝ Η ΒΙΟΛΟΓΙΚΩΝ ΟΠΛΩΝ, ΤΥΧΟΝ ΔΡΑΣΤΗΡΙΟΤΗΤΩΝ ΣΕ ΠΛΑΙΣΙΟ ΠΟΥ ΣΧΕΤΙΖΕΤΑΙ ΜΕ ΟΠΟΙΑΔΗΠΟΤΕ ΕΚΡΗΚΤΙΚΑ ΠΥΡΗΝΙΚΗΣ ΕΝΕΡΓΕΙΑΣ Η ΜΗ ΑΣΦΑΛΟΥΣ ΚΥΚΛΟΥ ΠΥΡΗΝΙΚΩΝ ΚΑΥΣΙΜΩΝ, Η ΠΡΟΣ ΥΠΟΣΤΗΡΙΞΗ ΠΑΡΑΒΙΑΣΕΩΝ ΤΩΝ ΑΝΘΡΩΠΙΝΩΝ ΔΙΚΑΙΩΜΑΤΩΝ. ΣΕ ΠΕΡΙΠΤΩΣΗ ΤΥΧΟΝ ΔΙΕΝΕΞΕΩΝ ΜΕΤΑΞΥ ΤΟΥ ΠΑΡΟΝΤΟΣ ΕΓΧΕΙΡΙΔΙΟΥ ΚΑΙ ΤΗΣ ΙΣΧΥΟΥΣΑ ΝΟΜΟΘΕΣΙΑΣ, ΠΡΟΤΕΡΑΙΟΤΗΤΑ ΕΧΕΙ Η ΔΕΥΤΕΡΗ.

2012/19/EE (Οδηγία WEEE): Τα προϊόντα που φέρουν το συγκεκριμένο σύμβολο δεν επιτρέπεται να απορρίπτονται με τα μη ταξινομημένα δημοτικά απόβλητα στην Ευρωπαϊκή Ένωση. Για σωστή ανακύκλωση, επιστρέψτε το προϊόν στον τοπικό προμηθευτή, κατά την αγορά αντίστοιχου νέου εξοπλισμού ή απορρίψτε το σε εγκεκριμένα σημεία συλλογής. Για περισσότερες πληροφορίες: www.recyclethis.info

2006/66/EK (Οδηγία περί μπαταριών): Το παρόν προϊόν περιέχει μπαταρία η οποία δεν επιτρέπεται να απορρίπτεται με τα μη ταξινομημένα δημοτικά απόβλητα στην Ευρωπαϊκή Ένωση. Ανατρέξτε στην τεκμηρίωση του προϊόντος για συγκεκριμένες πληροφορίες μπαταρίας. Η μπαταρία φέρει το συγκεκριμένο σύμβολο, το οποίο ενδέχεται να περιλαμβάνει γράμματα που υποδηλώνουν την παρουσία καδμίου (Cd), μολύβδου (Pb) ή υδραργύρου (Hg). Για σωστή ανακύκλωση, επιστρέψτε την μπαταρία στον προμηθευτή σας ή σε εγκεκριμένο σημείο συλλογής. Για περισσότερες πληροφορίες: www.recyclethis.info

CE Το προϊόν και - όπου ισχύει - τα παρεχόμενα εξαρτήματα φέρουν τη σήμανση «CE» και άρα είναι σύμφωνα με τα ισχύοντα εναρμονισμένα ευρωπαϊκά πρότυπα που αναφέρονται στην Οδηγία RE 2014/53/EE, την Οδηγία EMC 2014/30/EE, την Οδηγία LVD 2014/35/EE, την Οδηγία RoHS 2011/65/EE

Προειδοποίηση για την εγκατάσταση

1. Η πρόσθετη δύναμη πρέπει να είναι ίση με τρεις φορές το βάρος του εξοπλισμού, αλλά όχι χαμηλότερη από 50N. Ο εξοπλισμός και τα σχετικά μέσα τοποθέτησής του θα παραμένουν ασφαλή στη διάρκεια της εγκατάστασης. Μετά την εγκατάσταση, ο εξοπλισμός, συμπεριλαμβανομένης τυχόν σχετικής πλάκετας τοποθέτησης, δεν θα υποστεί φθορές.
2. Εγκαταστήστε τον εξοπλισμό σύμφωνα με τις οδηγίες σε αυτό το εγχειρίδιο.
3. Για την αποφυγή τραυματισμών, αυτός ο εξοπλισμός πρέπει να είναι στερεωμένος καλά στο δάπεδο/τοίχο σύμφωνα με τις οδηγίες εγκατάστασης.
4. Κρατήστε το σώμα του εξοπλισμού ίσιο προς τα κάτω κατά τη μετακίνηση ή τη χρήση του εξοπλισμού.

Ηλεκτρική ασφάλεια

- Η ένδειξη ϟ υποδηλώνει επικίνδυνη τάση και η εξωτερική καλωδίωση που είναι συνδεδεμένη στα τερματικά απαιτεί εγκατάσταση από εξουσιοδοτημένο άτομο.
- Κατά τη χρήση του προϊόντος, οφείλετε να τηρείτε αυστηρά τους κανονισμούς ηλεκτρικής ασφάλειας του κράτους και της περιοχής σας.
- ΠΡΟΣΟΧΗ: Για να μειώσετε τον κίνδυνο πυρκαγιάς, αντικαταστήστε μόνο με ασφάλεια ίδιου τύπου και διαβάθμισης.
- Ο εξοπλισμός πρέπει να συνδεθεί σε μια γειωμένη πρίζα ρεύματος.
- Η πρίζα πρέπει να είναι εγκατεστημένη κοντά στον εξοπλισμό και να είναι εύκολα προσβάσιμη.
- Μια εύκολα προσβάσιμη συσκευή αποσύνδεσης πρέπει να ενσωματώνεται εξωτερικά στον εξοπλισμό, ονομαστικό ρεύμα 6A.
- Ο κεντρικός διακόπτης ελέγχου όλων των πόλων πρέπει να ενσωματωθεί στην ηλεκτρολογική εγκατάσταση του κτιρίου.
- Ο εξοπλισμός έχει σχεδιαστεί ώστε να τροποποιείται για σύνδεση σε σύστημα διανομής ισχύος IT, όταν απαιτείται.

Προειδοποίηση μπαταρίας

1. Αυτός ο εξοπλισμός δεν είναι κατάλληλος για χρήση σε τοποθεσίες όπου είναι πιθανό να παρευρίσκονται παιδιά.
2. ΠΡΟΣΟΧΗ: Κίνδυνος έκρηξης αν η μπαταρία αντικατασταθεί με λανθασμένο τύπο μπαταρίας.
3. Η ακατάλληλη αντικατάσταση της μπαταρίας με λανθασμένο τύπο μπορεί να ακυρώσει μια προστατευτική διάταξη (για παράδειγμα, στην περίπτωση ορισμένων τύπων μπαταριών λιθίου).
4. Μην πετάτε τη μπαταρία σε φωτιά ή σε θερμό φούρνο, και μην συνθλίβετε ή κόβετε την μπαταρία, κάτι που μπορεί να οδηγήσει σε έκρηξη.
5. Μην αφήνετε την μπαταρία σε περιβάλλον με εξαιρετικά υψηλή θερμοκρασία, το οποίο μπορεί να οδηγήσει σε έκρηξη ή διαρροή εύφλεκτου υγρού ή αερίου.
6. Μην υποβάλετε την μπαταρία σε εξαιρετικά χαμηλή πίεση αέρα, καθώς αυτό μπορεί να οδηγήσει σε έκρηξη ή διαρροή εύφλεκτου υγρού ή αερίου.
7. Απορρίψτε τις χρησιμοποιημένες μπαταρίες σύμφωνα με τις οδηγίες.

Πρόληψη πυρκαγιάς

- Μην τοποθετείτε πάνω στον εξοπλισμό οποιαδήποτε πηγή γυμνής φλόγας, όπως αναμμένα κεριά.
- Αυτός ο εξοπλισμός είναι κατάλληλος μόνο για εγκατάσταση σε τσιμέντο ή άλλη μη εύφλεκτη επιφάνεια.
- Η σειριακή θύρα του εξοπλισμού χρησιμοποιείται μόνο για εντοπισμό σφαλμάτων.

ΠΡΟΣΟΧΗ

ΚΑΤΑΛΛΗΛΟ ΜΟΝΟ ΓΙΑ ΕΓΚΑΤΑΣΤΑΣΗ ΣΕ ΤΣΙΜΕΝΤΟ Η ΑΛΛΗ ΜΗ ΕΥΦΛΕΚΤΗ ΕΠΙΦΑΝΕΙΑ. ΤΑ ΚΑΛΩΔΙΑ ΜΠΟΡΟΥΝ ΝΑ ΠΕΡΑΣΟΥΝ ΜΟΝΟ ΜΕΣΩ ΤΟΥ ΠΙΣΩ ΠΛΑΙΣΙΟΥ. ΜΗΝ ΠΕΡΝΑΤΕ ΤΟ ΚΑΛΩΔΙΟ ΚΕΡΑΙΑΣ ΜΕΣΩ ΤΟΥ ΗΛΕΚΤΡΙΚΟΥ ΠΙΝΑΚΑ. Ο ΧΑΛΚΟΣ Η ΤΟ ΧΑΛΚΙΝΟ ΣΥΡΜΑ ΔΕΝ ΠΡΕΠΕΙ ΝΑ ΕΙΝΑΙ ΕΚΤΕΘΕΙΜΕΝΑ ΣΤΟ ΗΛΕΚΤΡΙΚΟ ΤΕΡΜΑΤΙΚΟ. ΚΑΤΑ ΤΗΝ ΕΓΚΑΤΑΣΤΑΣΗ ΠΡΕΠΕΙ ΝΑ ΠΡΟΒΛΕΦΘΕΙ ΑΠΟΣΥΝΔΕΔΕΜΕΝΗ ΣΥΣΚΕΥΗ (ΔΙΑΚΟΠΤΗΣ ΚΥΚΛΩΜΑΤΟΣ) ΔΥΟ ΠΟΛΩΝ. ΥΠΑΡΧΕΙ ΚΙΝΔΥΝΟΣ ΕΚΡΗΞΗΣ ΑΝ Η ΜΠΑΤΑΡΙΑ ΑΝΤΙΚΑΤΑΣΤΑΘΕΙ ΜΕ ΜΠΑΤΑΡΙΑ ΛΑΝΘΑΣΜΕΝΟΥ ΤΥΠΟΥ. ΑΠΟΡΡΙΠΤΕΤΕ ΤΙΣ ΧΡΗΣΙΜΟΠΟΙΗΜΕΝΕΣ ΜΠΑΤΑΡΙΕΣ ΣΥΜΦΩΝΑ ΜΕ ΤΙΣ ΟΔΗΓΙΕΣ.

HRVATSKI

©2021 Hangzhou Hikvision Digital Technology Co., Ltd. Sva prava pridržana.

O Priručniku

Priručnik uključuje upute za uporabu i upravljanje proizvodom. Slike, dijagrami i sve ostale informacije u daljnjem tekstu služe samo u svrhu opisa i objašnjenja. Informacije sadržane u ovom Priručniku podložne su izmjeni, bez upozorenja, zbog ažuriranja uređenog softvera ili drugih razloga. Molimo potražite najnoviju verziju ovog priručnika na web stranici Hikvision (https://www.hikvision.com/).

Molimo koristite ovaj priručnik uz smjernice i pomoć stručnjaka obučenih za podršku proizvodu.

HIKVISION i drugi zaštitni znaci i logotipi tvrtke Hikvision vlasništvo su tvrtke Hikvision u raznim državama. Drugi navedeni znaci i logotipi u pojedinačnom su vlasništvu.

Odricanje

DO MAKSIMALNOG OBUJMA DOZVOLJENOG PRIMJENJIVIM ZAKONOM, OVAJ PRIRUČNIK I OPISANI PROIZVOD, SA SVOJIM HARDVEROM, SOFTVEROM I FIRMVEROM DAJU SE „KAKVI JESU" I „SA SVIM GREŠKAMA I POGREŠKAMA". HIKVISION NE DAJE JAMSTVA, IZRIČITA ILI PODRAZUMIEVANA, UKLJUČUJUĆI BEZ OGRANIČENJA, PRODAJNOST, ZADOVOLJAVAJUĆU KVALITETU ILI PRILAGODLJIVOST ZA ODREĐENU SVRHU. KORIŠTENJE PROIZVODA NA VLASTITI RIZIK. TVRTKA HIKVISION NI U KOJEM SLUČAJU NIJE ODGOVORNA ZA BILO KOJU POSEBNU, POSLJEDIČNU, SPOREDNU ILI NEIZRAVNU ŠTETU, UKLJUČUJUĆI, IZMEĐU OSTALIH, ŠTETU ZA GUBITAK POSLOVNE DOBITI, PREKID POSLOVANJA, ILI GUBITKA PODATAKA, KORUPCIJE SUSTAVA, ILI GUBITKA DOKUMENTACIJE, BILO TEMELJENO NA POVREDI UGOVORA, DELIKTU (UKLJUČUJUĆI NEHAJ), ODGOVORNOSTI ZA PROIZVOD, ILI INAČE U VEZI S KORIŠTENJEM PROIZVODA, ČAK I AKO JE HIKVISION BIO UPOZOREN O MOGUĆNOSTI TAKVIH ŠTETA ILI GUBITKA.

PRIZNAJETE DA PRIRODA INTERNETA PREDSTAVLJA NEPOSREDNE SIGURNOSNE RIZIKE, I HIKVISION NE PREUZIMA NIKAKVU ODGOVORNOST ZA NEUOBIČAJEN RAD, POVREDU PRIVATNOSTI ILI DRUGE ŠTETE PROIZAŠLE IZ CYBER NAPADA, NAPADA HAKERA, ZARAZE VIRUSOM, ILI DRUGIH SIGURNOSNIH INTERNETSKIH RIZIKA; MEĐUTIM, HIKVISION ĆE OSIGURATI PRAVOVREMENU TEHNIČKU PODRŠKU AKO JE POTREBNO.

PRIHVAĆATE KORISTITI OVAJ PROIZVOD U SKLADU SA SVIM PRIMJENJIVIM ZAKONIMA, I VI STE ISKLJUČIVO ODGOVORNI ZA OSIGURAVANJE DA JE VAŠE KORIŠTENJE U SKLADU SA PRIMJENJIVIM ZAKONOM.

POSEBNO STE ODGOVORNI ZA KORIŠTENJE OVOG PROIZVODA NA NAČIN KOJI NE KRŠI PRAVA TREĆIH STRANA, UKLJUČUJUĆI BEZ OGRANIČENJA, PRAVA JAVNOSTI, PRAVA INTELEKTUALNOG VLASNIŠTVA, ILI ZAŠTITE PODATAKA I DRUGIH PRAVA PRIVATNOSTI. NE SMIJETE KORISTITI OVAJ PROIZVOD U BILO KOJE ZABRANJENE KRAJNJE SVRHE, UKLJUČUJUĆI RAZVOJ ILI PROIZVODNJU ORUŽJA ZA MASOVNO UNIŠTENJE, RAZVOJ ILI PROIZVODNJU KEMIJSKOG ILI BIOLOŠKOG ORUŽJA, BILO KOJE AKTIVNOSTI U KONTEKSTU POVEZANOM S BILO KAKVIM NUKLEARNIM EKSPLOZIVOM ILI NESIGURNIM NUKLEARNIM GORIVNIM CIKLUSOM, ILI U PODRŠCI ZLOUPORABI LJUDSKIH PRAVA. U SLUČAJU BILO KAKVIH SUKOBA IZMEĐU OVOG PRIRUČNIKA I VAŽEĆEG ZAKONA, ZAKON ĆE PREVLADATI.

Direktivi 2012/19/EU o otpadnoj električnoj i elektroničkoj opremi (OEEO): Proizvodi označeni ovim simbolom ne mogu se odlagati kao nerazvrstani komunalni otpad u Europskoj uniji. Za pravilnu reciklažu, vratite ovaj proizvod lokalnom dobavljaču pri kupnji istovjetne nove opreme, ili ga odložite na mjestima predviđenim za prikupljanje. Za više informacija posjetite: www.recyclethis.info

2006/66/EC (direktiva o baterijama): Ovaj proizvod sadrži bateriju koja se ne može odlagati kao nerazvrstani komunalni otpad u Europskoj uniji. Pogledajte dokumentaciju proizvoda za određene informacije o baterijama. Baterija je označena ovim simbolom, što može uključivati slova za označavanje kadmija (Cd), olova (Pb) ili žive (Hg). Za pravilnu reciklažu, vratite bateriju svom dobavljaču ili na mjesto predviđeno za odlaganje. Za više informacija posjetite: www.recyclethis.info

Ovaj proizvod i – ako je primjenjivo – priloženi dodaci označeni su oznakom „CE" te su stoga u skladu s primjenjivim usklađenim europskim normama navedenim u Direktivi 2014/53/EU o radijskoj opremi, Direktivi 2014/30/EU o elektromagnetskoj kompatibilnosti, Direktivi 2014/35/EU o niskom naponu, Direktivi 2011/65/EU o ograničenju uporabe određenih opasnih tvari u električnoj i elektroničkoj opremi

Mjere opreza vezane uz instalaciju

1. Dodatna sila treba biti jednaka trostrukoj težini opreme, ali ne manja od 50 N. Tijekom postavljanja oprema i povezana sredstva za postavljanje trebaju ostati sigurni. Nakon postavljanja oprema i sve povezane priključne ploče ne smiju biti oštećeni.
2. Instalirajte opremu prema uputama u ovom priručniku.
3. Ova oprema mora biti čvrsto pričvršćena na pod/zid u skladu s uputama za ugradnju kako biste spriječili ozljede.
4. Držite kućište opreme ravno prema dolje pri pomicanju ili korištenju opreme.

Sigurnost električnih komponenti

- ⚠ označava opasni napon, a vanjsko ožičenje priključeno na terminale zahtijeva instalaciju od strane kvalificirane osobe.
- Pri korištenju proizvoda, morate se strogo pridržavati električnih sigurnosnih propisa u zemlji i regiji.
- OPREZ: Zamjenjujte isključivo istim tipom osigurača istih nazivnih vrijednosti da biste smanjili opasnost od požara.
- Oprema mora biti priključena na uzemljenu utičnicu izmjeničnog napajanja.
- Utičnica napajanja mora se nalaziti u blizini opreme te joj se mora moći jednostavno pristupiti.
- Uređaj za isklapanje nazivne snage 6A treba biti uključen u instalaciju izvan same opreme.
- Svepolna sklopka treba biti uključena u električne instalacije građevine.
- Oprema je projektirana da se po potrebi prilagodi za povezivanje na IT sustav distribucije napajanja.

Oprez pri korištenju baterije

1. Ova oprema nije prikladna za upotrebu na mjestima gdje će djeca vjerojatno biti prisutna.
2. OPREZ: Ako se baterija zamijeni neispravnom vrstom postoji opasnost od eksplozije.
3. Nepravilna zamjena baterije s neispravnom vrstom može poništiti zaštitnu mjeru (na primjer, u slučaju nekih vrsta litijevih baterija).
4. Bateriju nemojte bacati u vatru ili vruću pećnicu, niti je mehanički drobiti ili rezati, što može dovesti do eksplozije.
5. Ne ostavljajte bateriju u okruženju s vrlo visokim temperaturama, što može dovesti do eksplozije ili curenja zapaljive tekućine ili plina.
6. Ne izlažite bateriju izuzetno niskom tlaku zraka, što može dovesti do eksplozije ili curenja zapaljive tekućine ili plina.
7. Zbrinite istrošene baterije prema uputama.

Prevencija požara

- Na opremu se ne smiju postavljati izvori otvorenog plamena, primjerice zapaljene svijeće.
- Ova je oprema podobna za postavljanje isključivo na beton ili drugu negorivu površinu.
- Serijski priključak opreme koristi se isključivo za ispravljanje pogrešaka.

OPREZ

PODOBNO ZA POSTAVLJANJE ISKLJUČIVO NA BETON ILI DRUGU NEGORIVU POVRŠINU. KABELI SE MOGU SPROVESTI SAMO KROZ STRAŽNJU PLOČU. NEMOJTE PROVODITI KABEL ANTENE KROZ ELEKTRIČNU PLOČU. BAKAR ILI BAKRENA ŽICA NE SMIJU BITI IZLOŽENI UZ ELEKTRIČNI TERMINAL. DVOPOLNI SKLOP ZA ISKLAPANJE (PREKIDAČ) TREBA BITI UKLJUČEN PRILIKOM INSTALACIJE. OPASNOST OD EKSPLOZIJE U SLUČAJU ZAMJENE BATERIJE BATERIJOM NEODGOVARAJUĆEG TIPA ISKORIŠTENE BATERIJE ODLAŽITE U SKLADU S UPUTAMA.

SLOVENŠČINA

© 2021 Hangzhou Hikvision Digital Technology Co., Ltd. Vse pravice pridržane.

O tem priročniku

Priročnik vsebuje navodila za uporabo izdelka in upravljanje z njim. Slike, razpredelnice, podobe in druge informacije v njem služijo zgolj opisovanju in pojasnjevanju. Informacije v priročniku se lahko zaradi sistemskoprogramskih posodobitev ali drugih razlogov spremenijo brez predhodnega obvestila. Najnovejša različica tega priročnika je na voljo na spletnem mestu Hikvision (https://www.hikvision.com/).

Preberite ta priročnik, ki vsebuje navodila in pomoč strokovnjakov, usposobljenih za delo z izdelkom.

HIKVISION in druge blagovne znamke in logotipi družbe Hikvision so last družbe Hikvision v različnih državah/regijah. Druge navedene blagovne znamke in logotipi so last njihovih zadevnih lastnikov.

Izjava o omejitvi odgovornosti

TA PRIROČNIK IN OPISANI IZDELEK JE SKUPAJ S STROJNO IN PROGRAMSKO OPREMO TER VDELANO PROGRAMSKO OPREMO V NAJVEČJI MOŽNI MERI, KI JO DOVOLJUJE VELJAVNA ZAKONODAJA, PRIKAZAN, »TAKŠEN, KOT JE«, IN Z VSEMI »OVARAMI IN NAPAKAMI«. DRUŽBA HIKVISION NE PODELJUJE NOBENIH JAMSTEV, TAKO IZRECNIH KOT IMPLICITNIH IN NE DOLOČA OMEJITEV, USTREZNE KAKOVOSTI ALI PRIMERNOSTI ZA DOLOČEN NAMEN. IZDELEK UPORABLJATE NA LASTNO TVEGANJE. DRUŽBA HIKVISION V NOBENEM PRIMERU NE ODGOVARJA ZA KAKŠNO KOLI POSEBNO, POSLEDIČNO, NAKLJUČNO ALI POSREDNO ŠKODO, MED DRUGIM VKLJUČNO S ŠKODO, NASTALO ZARADI IZGUBE POSLOVNEGA DOBIČKA, PREKINITVE POSLOVANJA ALI IZGUBE PODATKOV, OKVAR SISTEMOV ALI IZGUBE DOKUMENTACIJE, KRŠITVE POGODBE, ŠKODNEGA DEJANJA (VKLJUČNO Z MALOMARNOSTJO), ODGOVORNOSTJO ZA IZDELEK ALI ŠKODO, NASTALO V ZVEZI Z UPORABO TEGA IZDELKA, TUDI ČE JE BILA DRUŽBA HIKVISION OBVEŠČENA O MOŽNOSTI TAKE ŠKODE.

STRINJATE SE, DA INTERNET SAM PO SEBI PREDSTAVLJA VARNOSTNA TVEGANJA, IN DRUŽBA HIKVISION NE PREVZEMA NOBENIH ODGOVORNOSTI ZA NENAVADNO DELOVANJE, RAZKRIVANJE OSEBNIH PODATKOV ALI DRUGO ŠKODO, NASTALO ZARADI KIBERNETSKEGA NAPADA, NAPADA HEKERJA, OKUŽBE Z VIRUSOM ALI DRUGIH INTERNETNIH VARNOSTNIH TVEGANJ; KLJUB TEMU PA DRUŽBA HIKVISION PO POTREBI NUDI PRAVOČASNO TEHNIČNO PODPORO.

STRINJATE SE, DA BOSTE IZDELEK UPORABLJALI V SKLADU Z VELJAVNO ZAKONODAJO IN DA STE SAMI ODGOVORNI, DA BOSTE IZDELEK UPORABLJALI NA NAČIN, KI JE SKLADEN Z VELJAVNO ZAKONODAJO. PRAV TAKO STE ODGOVORNI, DA BOSTE IZDELEK UPORABLJALI NA NAČIN, KI NE KRŠI PRAVIC TRETJIH OSEB, VKLJUČNO S PRAVICAMI JAVNOSTI, PRAVICAMI INTELEKTUALNE LASTNINE IN PRAVICAMI ZA VAROVANJE PODATKOV IN DRUGIMI OSEBNIMI PRAVICAMI, A NE OMEJENO NANJE. TEGA IZDELKA NI DOVOLJENO UPORABLJATI ZA KATERO KOLI OD PREPOVEDANIH UPORAB, VKLJUČNO Z RAZVOJEM ALI PROIZVODNJO OROŽJA ZA MNOŽIČNO UNIČENJE, RAZVOJEM ALI PROIZVODNJO KEMIČNIH OZ. BIOLOŠKIH OROŽIJ, VSEMI DEJAVNOSTMI, POVEZANIMI Z JEDRSKIMI EKSPLOZIVNIMI TELESI ALI NEVARNIMI JEDRSKIMI GORILNIMI CELICAMI OZ. ZA ZLORABO ČLOVEKOVIH PRAVIC. V PRIMERU NESKLADJA MED TEM PRIROČNIKOM IN VELJAVNIMI PRAVNIMI PREDPISI VELJAJO SLEDNJI.

2012/19 / EU (direktiva OEEO): Izdelkov, označenih s tem simbolom, v Evropski uniji ni mogoče odstraniti kot nesortirane komunalne odpadke. Za pravilno recikliranje vrnite izdelek vašemu lokalnemu dobavitelju ob nakupu enakovredne nove opreme ali ga odnesite na za to določeno zbirno mesto. Več informacij najdete na spletnem mestu: www.recyclethis.info

2006/66/EC (direktiva o baterijah): Ta izdelek vsebuje baterijo, ki je v Evropski uniji ni mogoče odstraniti kot nesortiran komunalni odpadek. Za podatke o baterijah glejte dokumentacijo izdelka. Baterija je označena s tem simbolom, ki lahko vključuje napis za označevanje kadmija (Cd), svinca (Pb) ali živega srebra (Hg). Za pravilno recikliranje baterijo vrnite dobavitelju ali na določeno zbirno mesto. Več informacij najdete na spletnem mestu www.recyclethis.info

Ta izdelek in priloženi dodatki (če so na voljo) so označeni z oznako »CE« in so tako skladni z ustreznimi usklajenimi evropskimi standardi, ki jih navajajo Direktiva RE 2014/53/EU, Direktiva EMC 2014/30/EU, Direktiva o nizki napetosti 2014/35/EU in Direktiva RoHS 2011/65/EU.

Opozorilo glede namestitve

1. Dodatna sila mora biti enaka trikratni teži opreme, vendar ne manjša od 50 N. Poskrbite, da med namestitvijo ne poškodujete opreme in priloženih vgradnih pripomočkov. Po končani namestitvi pazite, da ne poškodujete opreme in morebitne vgradne plošče.
2. Opremo namestite v skladu z navodili v tem priročniku.
3. Da preprečite poškodbe, mora biti oprema trdno nameščena na tla/steno v skladu z navodili za namestitev.
4. Pri premikanju ali uporabi opreme držite ohišje opreme naravnost navzdol.

Električna varnost

- ⚠ označuje nevarno napetost in zunanje ožičenje, priključeno na terminale, zahteva namestitev s strani usposobljene osebe.
- Pri uporabi izdelka morate biti strogo v skladu z narodnimi in regijskimi predpisi električne varnosti.
- POZOR: Da bi zmanjšali nevarnost požara, varovalko zamenjajte z isto vrsto in nazivno močjo varovalke.
- Oprema mora biti priključena na ozemljeno električno vtičnico.
- Električna vtičnica mora biti nameščena v bližini opreme in lahko dostopna.
- Zunaj opreme mora biti nameščena lahko dostopna odklopna naprava, z nazivnim tokom 6 A.
- V električno napeljavo stavbe mora biti vgrajeno vse-polno glavno stikalo.
- Oprema je bila po potrebi zasnovana, prilagojena za priklop na IT-sistem za distribucijo električne energije.

Opozorilo glede baterije

1. Ta oprema ni primerna za uporabo na območjih, kjer se bodo verjetno zadrževali otroci.
2. POZOR: V primeru, da baterijo zamenjate z nepravilno vrsto baterije, obstaja nevarnost eksplozije.
3. Nepravilna menjava baterij z nepravilnim tipom lahko onemogoči delovanje varovala (npr. pri določenih tipih litijevih baterij).
4. Baterij ne mečite v ogenj ali vročo pečico, ne drobite jih in jih ne režite, saj lahko eksplodirajo.
5. Baterij ne puščajte v okolju, v katerem so prisotne izjemno visoke temperature, saj lahko pride do eksplozije ali puščanja vnetljive tekočine ali plina.
6. Baterij ne puščajte v okolju, v katerem je prisoten izjemno nizek zračni tlak, saj lahko pride do eksplozije ali puščanja vnetljive tekočine ali plina.
7. Uporabljene baterije odstranite v skladu z navodili proizvajalca.

Preprečevanje požara

- Na opremo ne smete postavljati virov odprtega ognja, kot so prižgane sveče.
- Ta oprema je primerna samo za montažo na beton ali drugo negorljivo površino.
- Serijska vrata opreme se uporabljajo samo za odpravljanje napak.

POZOR

PRIMERNO SAMO ZA MONTAŽO NA BETON ALI DRUGO NEGORLJIVO POVRŠINO. KABLE LAHKO NAPELJETE LE SKOZI ZADNJO PLOŠČO. ŽICE ANTENE NE NAPELJITE SKOZI ELEKTRIČNO PLOŠČO. BAKER ALI BAKRENA ŽICA NE SME BITI IZPOSTAVLJENA NA ELEKTRIČNEM TERMINALU. OB NAMESTITVI JE TREBA ZAGOTOVITI DVOPOLNO ODKLOPNO NAPRAVO (ODKLOPNIK). V PRIMERU, DA BATERIJO ZAMENJATE Z NEPRAVILNO VRSTO BATERIJE, OBSTAJA NEVARNOST EKSPLOZIJE RABLJENE BATERIJE ZAVRZITE V SKLADU Z NAVODILI.